COMPANIA NATIONALA DE ADMINISTRARE A INFRASTRUCTURII RUTIERE S.A.
Bdul Dinicu Golescu 38, sector 1, Bucuresti, Romania, 010873
Tel.: (+4 021) 264 32 00 Fax: (+4 021) 312.09.84
Email: office@andnet.ro, registratura.cnair@andnet.ro
CUI 16054368; J40/552/15.01.2004; Capital social 18.416.750 LEI
Operator de date cu caracter personal nr.16562
www.erovinieta.ro

Clarificarea nr. 2 la documentatia de atribuire

„Reabilitare DN 6, Alexandria – Craiova, Lot 2: km 132+435 – km 185+230 – Relicitare"
Numar de referinta: 16054368/2021/2067/S/10

Intrebare 1	***In Caietul de Sarcini pagina 3 se solicita urmatorul personal cheie:*** ***Coordonator de proiect – Experienta profesionala detinuta in cadrul unui contract de supervizare/executie si/sau supervizare proiectare si executie si/sau executie si /sau proiectare si executie lucrari de constructie noua si /sau largire si/sau modernizare de autostrada si/sau drum national si /sau drum expres si /sau drum judetean .*** ***Se accepta pentru pozitia de Coordonator de proiect un inginer in domeniul inginerie civila , specializarea Constructii Civile , Industriale si Agricole cu experienta profesionala ca MANAGER DE PROIECT detinuta in cadrul unui contract de executie drum judetean?***
Raspuns 1	Pentru Coordonatorul de Proiect se vor respecta cerintele din Documentatia de Atribuire, respectiv acesta va detine: - "Diploma de Inginer al unei Facultati/Universitati in domeniul constructiilor.' - "Experienta profesionala detinuta in cadrul unui **contract** de supervizare executie si/sau supervizare proiectare si executie si/sau executie si/sau proiectare si executie lucrari de constructie noua si/sau largire si/sau modernizare de autostrada si/sau drum national si/sau drum expres si/sau **drum judetean**"
Intrebare 2	***Va rugam sa ne precizati latimea de lucru a parapetilor.***
Raspuns 2	Latimea de lucru va fi W4, în conformitate cu prevederile normativului AND 593-2014.
Intrebare 3	***In lista de cantitati, la capitolul 5. Dispozitive de scurgerea si evacuarea apelor, rigola ranforsata si rigola de acostament are unitatea de masura buc.*** ***In cazul in care unitatea de masura este corecta, va rugam sa ne mentionati grosimea bucatilor.***
Raspuns 3	A se vedea Descrierile de preturi pentru articolul D8 Rigola ranforsata din beton monolit H= 1.5 m si articolul D10 Rigola de acostament (plata se va face pe metru liniar (m) de rigola finisata. A se vedea **Anexa nr. 1 la prezenta clarificare – Liste de Cantitati revizuite si Anexa nr. 2 – Descrieri de preturi revizuite.**
Intrebare 4	***In lista de cantitati, la capitolul 6. Amenajare parcari si statii de autobuz sunt numeroase articole (rigola, plantare pomi, etc.) au unitate de masura m3.***

	Va rugam sa remediati si sa repostati Anexa 1 la Formularul nr. 7.
Raspuns 4	Unitățile de măsură au fost revizuite și sunt în concordanta cu descrierile de preturi. A se vedea **Anexa nr.1 la prezenta clarificare – Liste de Cantitati revizuite**.
Intrebare 5	***Podete acces proprietati – care din cele doua detalii sunt valabile pentru acest articol? Detaliul nr. 25 sau detaliul nr. 26?***
Raspuns 5	Detaliul nr. 25 va fi utilizat în cazul acceselor la proprietăți sau drumuri laterale care au o lățime intre timpane de pana la 5.60 m. Pentru drumurile laterale sau accese la proprietati cu latimea dintre timpane mai mare de 5.60 m se va utiliza detaliul nr. 26.
Intrebare 6	***In lista de cantitati la capitolul 10. Podete noi, articolul camera de cadere este in m3 sau in bucati ? Avand in vedere ca proiectul este de tip executie va rugam sa ne puneti la dispozitie detaliile camerelor de cadere.***
Raspuns 6	A se vedea Descrierile de preturi pentru articolul C3 Camera de cadere (plata se va face pe metru cub). A se vedea **Anexa nr. 1 la prezenta clarificare – Liste de Cantitati revizuite, Anexa nr. 2 – Descrieri de preturi revizuite si Anexa nr. 3 - detaliul pentru camerele de cadere**.
Intrebare 7	***In lista de catitati la capitolul 4. Reparatii la sistemul rutier existent, va rugam sa ne precizati grosimea medie a gropilor ce trebuie reparate.***
Raspuns 7	Grosimea medie care a fost luata în calcul pentru repararea gropilor este de 4 cm.
Intrebare 8	***303AC – Torcretare culee: ce grosime se va lua in calcul? Ce material se va folosi?***
Raspuns 8	Grosimea care a fost luata în calcul pentru torcretarea culeelor este de 2 - 4 cm. Se vor folosi materiale de tipul Mortar special pentru repararea structurală a betonului.
Intrebare 9	***B.R.07a – Corectarea suprafetelor de beton cu mortare speciale: ce grosime se va lua in calcul?*** ***Va rugam sa ne trimiteti caracteristicile tehnice ale mortarului.***
Raspuns 9	A se vedea Descrierile de preturi pentru articolul BR07a Corectarea suprafetelor de beton cu mortare speciale – suprafete plane (grosimea medie de 0,5 cm (m2)). A se vedea **Anexa nr. 2 - Descrieri de preturi revizuite si Anexa nr.4 - Caietele de sarcini 01, 02 si 03 „Repararea betonului degradat cu mortare speciale, refacerea lucrarilor cu defecte si consolidari structurale”**.
Intrebare 10	***B.R.09 - Injecţii pentru remedierea fisurilor şi crăpăturilor din elementele de beton, beton armat şi beton precomprimat: Va rugam sa ne trimiteti caracteristicile tehnice ale mortarului.***
Raspuns 10	A se vedea **Anexa nr. 4 la prezenta clarificare - Caietele de sarcini 01, 02 si 03 „Repararea betonului degradat cu mortare speciale, refacerea lucrarilor cu defecte si consolidari structurale”**.
Intrebare 11	***In lista de cantitati 13. POD km 136+589, nu gasim detalii cu privire la Reparatii pereu din dale prefabricate.***
Raspuns 11	Reparatiile pereului din dale prefabricate se vor realiza cu Mortar pentru reparatii structurale, monocomponent, modificat polimeric, armat cu fibre sintetice, cu contractii reduse, avand in componentă inhibitori de coroziune, care satisface exigentele clasei de rezistentă R4.
Intrebare 12	***Tot in lista de cantitati 13 avem Schele pentru realizarea platformei de lucru h=3m. In descrierea de pret aferenta articolului inaltimea schelei este diferita. Va rugam clarificati.***

Raspuns 12	Schelele pentru realizare platforma de lucru vor avea inaltimea de h = 3.00 m. A se vedea **Anexa nr. 2 la prezenta clarificare – Descrieri de preturi revizuite**
Intrebare 13	***B.D.30b – Trotuare 1,50m latime: Va rugam sa ne trimiteti grosimea stratului de beton si clasa folosita.***
Raspuns 13	Grosimea stratului de beton folosita la trotuare este de 23 cm si are clasa C25/30.
Intrebare 14	***Va Rugam sa ne confirmati ca doar pe poduri se vor monta borduri de granit.***
Raspuns 14	Bordurile din granit se vor monta pe poduri si pasaje.
Intrebare 15	***B.R.08a - Finisarea suprafetelor(plane) de beton cu mortare speciale: Va rugam sa ne trimiteti detalii, grosimi, caracteristici materiale.***
Raspuns 15	A se vedea **Anexa nr. 4 la prezenta clarificare - Caietele de sarcini 01, 02 si 03 „Repararea betonului degradat cu mortare speciale, refacerea lucrarilor cu defecte si consolidari structurale”.**
Intrebare 16	***B.W.08 – Pereu in albie: va rugam sa ne trimiteti detalii pentru acest articol.***
Raspuns 16	A se vedea **Anexa nr. 5 la prezenta clarificare - Detaliul pentru pereu in albie**.
Intrebare 17	***In capitolul 23. LUCRARI DE CONSOLIDARE, lipsesc cofrajele. Va rugam sa ne trimiteti cantitatea de cofraje, si pozitia in care vom include cofrajele.***
Raspuns 17	Cofrajele vor fi incluse in articolele C1 BETON DE CIMENT IN ELEVATIE C35/45, C2 BETON DE CIMENT IN CUNETA C35/45, C3 BETON DE CIMENT IN FUNDATIE C16/20, C4 BETON DE CIMENT DE EGALIZARE C8/10. A se vedea **Anexa nr. 2 la prezenta clarificare - Descrieri de preturi revizuite**
Intrebare 18	***Piloti forati ø1.08m; L=15.0m: nu regasim plansa cu pozitionare pilotilor. Va rugam sa ne specificati clasa betonului si cantitatea de armatura necesara pentru realizarea pilotilor.***
Raspuns 18	Clasa betonului este: - Beton elevatie: C35/45; - Beton radier: C16/20; - Beton coloane: C16/20; Cantitatea estimata de armatura pentru realizarea pilotilor este de 390 to.
Intrebare 19	***Va rugam sa transmiteti clasa betonului pentru articolul R22E Strat din beton de ciment din lista 2. SUPRASTRUCTURA DRUM***
Raspuns 19	A se vedea **Anexa nr. 2 la prezenta clarificare - Descrieri de preturi revizuite** pentru articolul R22e Strat din beton de ciment (R22e-clasa C35/45).
Intrebare 20	***Va rugam sa transmiteti clasa betonului pentru articolul R22A Strat din beton de ciment din lista 6. AMENAJARE PARCARI SI STATII DE AUTOBUZ***
Raspuns 20	A se vedea **Anexa nr. 2 la prezenta clarificare - Descrieri de preturi revizuite** pentru articolul R22a Strat din beton de ciment (R22a-clasa C8/10).
Intrebare 21	Pentru lista de cantitati ***6. AMENAJARE PARCARI SI STATII DE AUTOBUZ***, va rugam sa revizuiti unitatea de masura pentru urmatoarele articole: ***L1 Plantare iarba***, ***D7b rigola dreptunghiulara (acoperita cu placuta)-DETALIU 9***, ***L2A Plantarea pomilor*** si ***R30 Mobilare parcari auto***. In lista de cantitati figureaza unitatea de masura m3 pentru toate articolele mentionate mai sus
Raspuns 21	A se vedea **Anexa nr. 1 la prezenta clarificare – Liste de Cantitati revizuite**

Intrebare 22	***Va rugam sa transmiteti clasa betonului pentru articolul R22C Strat din beton de ciment din lista 7. AMENAJARI DRUMURI (STRAZI LATERALE) SI ACCESE IN CURTI***
Raspuns 22	A se vedea **Anexa nr. 2 la prezenta clarificare - Descrieri de preturi revizuite** pentru articolul R22c Strat din beton de ciment (R22c-clasa C25/30).
Intrebare 23	***Pentru lista de cantitati 11. INLOCUIRE PODET DALAT D5 (1buc) va rugam sa revizuiti unitatea de masura pentru articolul 2C9A Armaturi din BST500S.*** ***In lista de cantitati figureaza unitatea de masura m3 pentru articolul mentionat mai sus***
Raspuns 23	A se vedea **Anexa nr. 1 la prezenta clarificare – Liste de Cantitati revizuite**
Intrebare 24	***Va rugam sa ne transmiteti caracteristicile articolului B.W.09 Geotextil pentru gabioane***
Raspuns 24	Caracteristicile pentru Geotextil pentru gabioane. Geotextil - Materialul geotextil folosit ca filtru la drenul culeelor podetului, va fi de tipul netesut si neimpregnat si se va verifica conform Normativului NP 075-2002 - „Normativ pentru utilizarea materialelor geosintetice la lucrarile de constructii", publicat in Buletinul Constructiilor nr. 13/2002 si va trebui sa aiba urmatoarele caracteristici: ➢ rezistenta la tractiune: min. 7KN/m; ➢ alungirea la rupere: <70%; ➢ coeficient de permeabilitate transversala KT>1 x 10-4m/s; ➢ poansonarea cu CBR >1000N; dimensiunea porilor ce retin 90% din cantitatea de particule ce poate fi retinuta de geotextil: d90<0,15mm.
Intrebare 25	***Va rugam sa transmiteti clasa betonului pentru articolul SVBA2 Beton armat pentru fundaţiile consolelor din lista de cantitati 12. SEMNALIZARE SI MARCAJE RUTIERE***
Raspuns 25	Pentru articolul SVBA1 Beton armat pentru fundaţiile consolelor din lista de cantităţi 12. SEMNALIZARE SI MARCAJE RUTIERE clasa betonului este C30/37. A se vedea **Anexa nr. 2 la prezenta clarificare - Descrieri de preturi revizuite**
Intrebare 26	***Va rugam sa transmiteti clasa betonului si cantitatea de armatura pentru articolul SVBA1 Beton armat pentru fundaţii din lista de cantitati 12. SEMNALIZARE SI MARCAJE RUTIERE***
Raspuns 26	Pentru articolul SVBA2 Beton armat pentru fundaţii din lista de cantităţi 12. SEMNALIZARE SI MARCAJE RUTIERE clasa betonului este C25/30. Articolul SVBA2 Beton armat pentru fundaţii din lista de cantităţi se inlocuieste cu *Beton de ciment C25/30 pentru fundatii.* A se vedea **Anexa nr. 1 la prezenta clarificare – Liste de Cantitati revizuite**
Intrebare 27	***Va rugam sa transmiteti inaltimea grinzii de la articolul B.D. 01l Grinzi prefabricate precomprimate cu armatura preintinsa L=20,00m. Nu am reusit sa identificam grinzile, pentru podul de la km 145+238, in partea desenata***
Raspuns 27	A se vedea **Anexa nr. 6 la prezenta clarificare - Plansa pentru Grinzi prefabricate precomprimate cu armatura preintinsa L = 20,00 m, avand inaltimea de h = 0.93 m**.
Intrebare 28	***Va rugam sa comunicati grosimea stratului de mortar special din articolul B.R.07a Corectarea suprafeţelor de beton cu mortare speciale***
Raspuns 28	A se vedea **Anexa nr. 2 la prezenta clarificare - Descrieri de preturi revizuite** pentru articolul B.R.07a Corectarea suprafetelor de beton cu mortare speciale – suprafete plane

	(grosime medie de 0.5 cm (m^2)).
Intrebare 29	***Va rugam sa comunicati grosimea stratului de mortar special din articolul B.R.08a Finisarea suprafetelor(plane) de beton cu mortare speciale***
Raspuns 29	Grosimea stratului de mortar special folosit la Finisarea suprafetelor (Plane) de beton va fi in conformitate cu specificatiile furnizorului materialului pus in opera.
Intrebare 30	***Va rugam sa comunicati diametrul perforatiei din articolul B.R.11d Perforari in beton clasa minima C16/20 pentru ancore cu rasini expodice din lista de cantitati 15. PASAJ KM. 153+112***
Raspuns 30	A se vedea **Anexa nr. 2 la prezenta clarificare - Descrieri de preturi revizuite** pentru articolul B.R.11d Perforari in beton clasa minima C16/20 pentru ancore cu rasini epoxidice (Φ gaura = 24 mm).
Intrebare 31	***Va rugam sa transmiteti grosimea stratului de beton special din articolul B.R.06 Reparatii cu betoane speciale a structurilor cu armaturi de rezistenta***
Raspuns 31	A se vedea **Anexa nr. 2 la prezenta clarificare - Descrieri de preturi revizuite** pentru articolul *B.R.06 Reparatii cu betoane speciale a structurilor cu armaturi de rezistenta (pentru o grosime medie de 3,5 cm).*
Intrebare 32	***Va rugam sa comunicati dimensiunea grinzilor din articolul B.D. 01a Grinzi prefabricate precomprimate cu armatura preintinsa din lista de cantitati 21. POD KM. 178+845***
Raspuns 32	A se vedea **Anexa nr. 2 la prezenta clarificare - Descrieri de preturi revizuite** pentru articolul *B.D.01a Grinzi prefabricate precomprimate cu armatura preintinsa, (a) L= 6.00 m, h=0,42 m)*
Intrebare 33	***Decalare termen depunere oferte*** ***Prin prezenta solicităm extinderea termenului de depunere a ofertelor cu 30 zile având in vedere urmatoarele:*** ***- complexitatea criteriilor de selecție impuse si a faptului ca pentru a îndeplini cerintele referitoare la criteriile de calificare este nevoie de stabilirea unor consorții puternice cu parteneri internaționali, fiind astfel necesară atât înscrierea acestora în sistemul electronic SEAP pentru a putea depune candidaturile pentru prezenta procedura, cât și traducerea documentației de atribuire pentru a putea elabora în final o ofertă aptă să răspundă in totalitate cerințelor formulate de către Autoritatea Contractanta; - adoptarea masurilor impuse la nivel national si international pentru prevenirea raspandirii virusului COVIDI 9, conform carora multe firme si-au indemnat angajatii sa lucreze de acasa, altele si-au redus programul de lucru sau chiar si-au intrerupt total activitatea pentru o perioada inca nedeterminata. În plus, aranjarea vizitelor la fața locului și analiza prețurilor comerciale din Romania devin aproape imposibile din cauza restricțiilor de călătorie pentru companiile internaționale. Decretarea starii de alerta din Romania si din alte state europene, duce la imposibilitatea desfasurarii activitatii in conditii normale de lucru si prin urmare se creaza inevitabil intarzieri si blocaje in multe domenii. Toate aceste aspecte duc la ingreunarea pregatirii ofertei, iar comunicarea si colaborarea partilor implicate fiind afectate de adaptarea la conditiile actuale.*** ***Astfel, va rugam sa aveți amabilitatea de a accepta acesta extindere privind termenul de depunere a ofertelor, pentru a da posibilitatea tuturor potențialilor ofertanți la elaborarea documentelor de calificare si a ofertei conform prevederilor din documentatia de atribuire.*** ***Vă aducem în vedere principiul nediscriminării mentionat in Legea 98/2016 care***

	presupune egalitate de acces pentru toți operatorii economici, inclusiv pentru cei străini, Pe cale de consecință, autoritatea contractantă nu ar trebui să impună termene limită ce cauzează discriminare directă față de potențialii ofertanți străini.
Raspuns 33	Pentru noul termen de primire a ofertelor, va rugam sa consultati sectiunea *Liste erate* din SEAP, precum si *Anuntul de tip erata* aferent.
Intrebare 34	***In cadrul listei de cantitati nr. 6 — Amenajare parcari si statii de autobuz se regasesc unitati de masura diferite fata de cele din Descrieri de Preturi, pentru urmatoarele articole:*** ***R10B — Imbr. din beton de ciment rutier de tip BCR cu grosimea de 20cm - mc sau mp*** ***L1— Plantare iarba mc sau mp*** ***D7B — Rigola dreptunghiulara mc sau ml*** ***L2A — Plantarea pomilor mc sau buc*** ***R30 — Mobilare parcari auto mc sau buc***
Raspuns 34	A se vedea **Anexa nr. 1 la prezenta clarificare – Liste de Cantitati revizuite**
Intrebare 35	***In cadrul listei de cantitati nr. 7 — Amenajare drumuri si accese in curti*** ***a) se regasesc unitati de masura diferite fata de cele din Descrieri de Preturi, pentru urmatoarele articole:*** ***Cl — Podete noi la drumuri laterale si accese proprietati - ml sau buc*** ***b) Ptr. art. comasat R7 — Beton asfaltic deschis preparate cu bitum — strat de legatura BAD20*** ***Va rugam sa confirmati ca mixtura asfaltica este BAD22,4***
Raspuns 35	A se vedea **Anexa nr. 2 la prezenta clarificare - Descrieri de preturi revizuite** pentru articolul C1 Podete noi la drumuri laterale si accese proprietati si pentru articolul R7 Beton asfaltic deschis – strat de legatura BAD 22.4 si **Anexa nr. 1 – Liste de Cantitati revizuite.**
Intrebare 36	***In cadrul listei de cantitati nr. 10 — Podete noi, se regasesc unitati de masura diferite fata de cele din Descrieri de Preturi, pentru urmatoarele articole:*** ***C3 — Camere de cadere mc sau buc***
Raspuns 36	A se vedea **Anexa nr. 1 la prezenta clarificare – Liste de Cantitati revizuite.**
Intrebare 37	***In cadrul listei de cantitati nr. 11 — Inlocuire podet dalat D5, se regasesc unitati de masura diferite fata de cele din Descrieri de Preturi, pentru urmatoarele articole:*** ***2C9A - Armaturi din BST500S mc sau to*** ***C1F5 — Timpan prefabricate tip T5 mc sau buc*** ***C1D3 — Aripa prefabricate tip A3 mc sau buc*** ***CC3 - Element prefabricate tip L3 mc sau buc*** ***C1E5 - Dala prefabricate tip D5 mc sau buc*** ***C4A — Pereu din piatra bruta pe beton g=20,0 cm mc*** ***C12A - Zidarie din piatra bruta mc*** ***EQ2A – Parapet metallic zincat – tip H2 mc sau ml*** ***303AC – Torcretare culee mc sau mp*** ***310A – Protectie suprafete vazute mc sau mp*** ***315A – Sprijiniri cu palplanse ptr. Executia fundatiilor mc sau mp***
Raspuns 37	A se vedea **Anexa nr. 1 la prezenta clarificare – Liste de Cantitati revizuite.**
Intrebare 38	***In cadrul listei de cantitati nr. 16 — Pod km 156+668 — art. comasat BD21d — Beton asfaltic BA8 pentru protectie hidroizolatiei (2cm), iar in descrierea de pret grosimea***

	stratului de BA8 este de 3cm. ***Va rugam clarificati.***
Raspuns 38	A se vedea **Anexa nr. 1 la prezenta clarificare – Liste de Cantitati revizuite.**
Intrebare 39	***In cadrul listei de cantitati nr. 18 — Pod km 162+526 art. comasat BD23b — Dispozitiv de acoperire a rosturilor de dilatatie DImax=50mm, iar in Descrierea de pret pentru cod BD23b corespunde Dispozitiv de acoperire a rosturilor de dilatatie DImax=30mm.*** ***Va rugam sa clarificati ce tip de dispozitiv de acoperire a rosturilor de dilatatie va fi licitat ptr. acest articol***
Raspuns 39	Pentru Podul de la km 162+526 se va utiliza dispozitiv de acoperire a rosturilor de dilatatie Dlmax=30 mm. A se vedea **Anexa nr. 1 la prezenta clarificare – Liste de Cantitati revizuite**.
Intrebare 40	***In cadrul listei de cantitati nr. 21 - Pod km 178+845 art. comasat BD01a — Grinzi prefabricate precomprimate cu armatura preintinsa va fi licitat conform descriere de pret Grinzi pref, L= 6m, H=0,42m?***
Raspuns 40	A se vedea **Anexa nr. 2 la prezenta clarificare - Descrieri de preturi revizuite** pentru articolul *B.D.01a Grinzi prefabricate precomprimate cu armatura preintinsa, (a) L= 6.00 m, h=0,42 m)*
Intrebare 41	***In cadrul listei de cantitati nr. 21 — Pod km 178+845 — art comasat BRI la — Perforari in beton pentru ancore cu rasini epoxidice D=24mm sau D=14mm conform descriere de pret***
Raspuns 41	Pentru articolul B.R.11a Perforari in beton clasa minima C16/20 pentru ancore cu rasini epoxidice Φ gaura = 24 mm. A se vedea **Anexa nr. 1 la prezenta clarificare – Liste de Cantitati revizuite**.
Intrebare 42	***In cadrul listelor de cantitati pentru Poduri nu se regasesc si articole pentru Cofraje la infrastructura si suprastructura pod, desi in descrierile de pret aferente articolelor comasate pentru turnari betoane nu fac referire la aceasta categorie de lucrari.*** ***Va rugam clarificati.***
Raspuns 42	A se vedea **Anexa nr. 2 la prezenta clarificare - Descrieri de preturi revizuite**, in care se precizeaza ca lucrarile de cofraje infrastructura si suprastructura poduri, sunt incluse la toate articolele unde se utilizeaza si sunt necesare.
Intrebare 43	***In urma analizei Modelului de Contract anexat la Documentatia de atribuire la art. 5.3. din Acordul Contractual se face specifica faptul ca datele de identificare ale furnizorilor implicati precum si valoarea prestatiilor acestora urmeaza a se include in contractual incheiat intre CNAIR SA si Antreprenorul general.*** ***In acest sens va rugam sa confirmati ca este vorba in acest articol de datele de identificare ale asociatilor si/sau subcontractorilor implicati in respectivul contract.***
Raspuns 43	Autoritatea Contractanta mentioneaza faptul ca, in conformitate cu prevederile Legii nr. 76/2014 si ale Acordului Contractual, Antreprenorul are obligatia de a include in oferta datele de identificare ale tuturor subcontractantilor/furnizorilor de materiale de constructie, care executa lucrari in legatura cu obiectul contractului, precum şi valoarea prestaţiilor fiecăruia dintre aceştia, inclusiv cantitatile de materiale utilizate in cadrul contractului. In cadrul Art. 5.3. din Acordul Contractual, s-a prevazut includerea datelor de identificare doar a furnizorilor implicati, precum si valoarea prestatiilor fiecaruia dintre acestia, intrucat datele de identificare ale subcontractantilor, precum si valoarea prestatiilor sunt mentionate in

	acordul de subcontractare, declarat in cadrul ofertei.
Intrebare 44	***Referitor la lista de cantitati nr 5, Scurgerea apelor, pozitia 6 D11D- Bazin decantor.*** ***In descrierea de pret se solicita doar sapatura, evacuare material si nivelare teren. Va rugam sa clarificati ce se va oferta in structura pretului unitar:*** • ***descrierea de pret?*** • ***se va oferta conform plansei detaliu 29a?***
Raspuns 44	Referitor la articolul D11D Bazin decantor se va oferta realizarea bazinului decantor pentru epurarea apei , in conformitate cu prevederile proiectului si cu specificatiile tehnice, conform descriere de pret si planselor de detaliu.
Intrebare 45	***Va rugam sa clarificati in care pret unitar se va cuprinde detaliul nr 27 CAMIN PENTRU DECANTARE CU SEPARATOR DE GRASIMI SI PUT ABSORBANT?***
Raspuns 45	Detaliul Camin pentru decantare cu separator de grasimi si put absorbant, va fi cuprins in cadrul articolul D11D Bazin decantor.
Intrebare 46	***Va rugam, sa clarificati clasa de beton care se va oferta in pretul R22B strat beton de ciment la obiectul 3 – Intersectii Dj, DC, DN deoarece conform descrierii de pret la R22B – avem beton C12/15, insa in partea desenata detaliul 43- intersectie giratorie se regasesc 2 straturi de fundatie din beton, respectiv 2 clase de beton: c8/10 - 4cm si c12/15 - 20cm.*** ***Subsecvent, va rugam de asemenea sa clarificati unde regasim in liste executia pavelelor autoblocante din detaliul 43, precum si daca la obiectul 3 bordurile se vor oferta pe un substrat de beton c6/7.5 ca in detaliul 43 sau pe un substrat de beton c25/30?***
Raspuns 46	Referitor la clasa de beton de ciment aferenta articolului R22B, acesta se va oferta pentru clasa betonului C12/15. Atat pavelele autoblocante, cat si bordurile care se regasesc in detaliul 43 - intersectie giratorie erau necesare pentru executia sensurilor giratorii de la km 170+478 si km 177+860. Aceste sensuri giratorii nu se regasesc in listele de cantitati si nu fac obiectul prezentei proceduri, fiind deja executate in cadrul variantei de ocolire Caracal.
Intrebare 47	***Va rugam sa clarificati ce clasa de beton se va oferta in pretul R22E obiectul 2 Suprastructura drum, deoarece conform descrierii de pret R22E – corespunde unei clase de beton C25/30, iar in partea desenata, din profilele transversale reiese ca este vorba de beton c35/45 asezat pe un strat de nisip la taluze***
Raspuns 47	A se vedea raspunsul la **intrebarea nr. 19** din prezenta clarificare.
Intrebare 48	***Referitor la Obiectul 3 – Scurgerea apelor, pretul D10- Rigola de acostament*** ***Va rugam sa clarificati daca se va oferta Detaliul 8 cu rigola de acostament prefabricata pe substrat de nisip pilonat? Sau se va oferta detaliul 32? Pentru detaliul 32, dimensiunile rigolei prefabricata solicitata nu se regasesc in oferta furnizorilor. Va rugam sa fiti de acord ca aceasta sa fie realizata monolit cu respectarea cantitatilor de materiale din detaliul 32.***
Raspuns 48	A se vedea raspunsul la **intrebarea nr. 3** din prezenta clarificare A se vedea **Anexa nr. 1 la prezenta clarificare – Liste de Cantitati revizuite**. Referitor la articolul scurgerea apelor pretul D10 Rigola de acostament, mentionam ca rigola de acostament poate fi realizata si in varianta monolit, respectand cantitatile de materiale din cadrul proiectului.
Intrebare 49	***Referitor la pretul R10B - de la lista 6 – Amenajare parcari si statii autobus, va rugam sa***

	clarificati unitatea de masura, deoarece in descrierea de pret unitatea de masura este MP, iar in lista 6 unitatea de masura este MC.
Raspuns 49	A se vedea **Anexa nr. 1 la prezenta clarificare – Liste de Cantitati revizuite.**
Intrebare 50	***Referitor la lista 10- Podete noi 28buc*** ***Avand in vedere ca betonul din fundatii, panta, timpane si radier este evidentiat la pozitiile 5,6,7, va rugam sa clarificati daca in structura pretului unitar de la pozitiile 9,10,11,12,13,14 se va cuprinde si turnarea betonului conform descrierii de pret. Daca da, va rugam sa clarificati marca betonului si cantitatea***
Raspuns 50	Pentru articolele aferente pozitiilor 9, 10, 11, 12, 13, 14, avand in vedere faptul ca acestea sunt elemente prefabricate in structura pretului nu se va cota turnarea betonului
Intrebare 51	***Referitor la lista 10 - Podete noi 28buc*** ***Pentru pretul C12A- Zidarie din piatra bruta, va rugam sa clarificati unitatea de masura deoarece in lista 10 unitatea de masura este mp, iar in lista 11 este mc***
Raspuns 51	A se vedea **Anexa nr. 1 la prezenta clarificare – Liste de Cantitati revizuite**.
Intrebare 52	***Referitor la lista 10- Podete noi 28buc*** ***Va rugam sa clarificati daca aripile prefabricate care se vor oferta vor fi noi, sau refolosite, deoarece in documentatie autoritatea a publicat detalii referitoare la aripile refolosibile.***
Raspuns 52	Aripile prefabricate vor fi ofertate ca articole noi.
Intrebare 53	***Referitor la lista 10 - Podete noi 28buc*** ***Pentru ofertarea pretului unitar C3- Camera de cadere va rugam sa puneti la dispozitie o plansa deoarce nu se regasesc detalii in partea desenata pentru a se putea oferta conform descrierii de pret. De asemenea va rugam sa clarificati unitatea de masura deoarece in lista apare MC***
Raspuns 53	A se vedea raspunsul la **intrebarea nr. 6** din prezenta clarificare
Intrebare 54	***Referitor la lista 11 – Inlocuire podet dalat*** ***a. Va rugam sa confirmati ca la pozitiile 8,9,10,11 unitatea de masura este "buc", in loc de "mc" cum este in lista*** ***b. Va rugam sa confirmati ca la pozitiile 14, 15 , 17, 19, 21 unitatea de masura este "mp" in loc de "mc" cum este in lista*** ***c. Va rugam sa confirmati ca la pozitia 16, unitatea de masura este "ml" si nu " mc" cum este in lista*** ***d. Va rugam sa confirmati ca la pozitia 7 , unitatea de masura este "tone" si nu " mc" cum este in lista***
Raspuns 54	A se vedea **Anexa nr. 1 la prezenta clarificare – Liste de Cantitati revizuite.**
Intrebare 55	***Referitor la lista 12 – Semnalizare si marcaje*** ***Va rugam sa clarificati clasa de beton care se va utiliza in preturile SVBA2 , SVBA1 si consumul si tipul de fierului deoarece in caietul de sarcini se regaseste urmatoarea precizare:*** ***"Solutia de fundare (fundatie beton simplu sau armat, dimensionare, etc.) pentru fiecare tip de stalp se da de catre Producator si se aproba de Consultant."*** ***Iar in restul documentatiei nu se regasesc detalii.***
Raspuns 55	Clasa de beton aferenta articolelor SVBA 1, SVBA 2 este C30/37. A se vedea **Anexa nr. 2 la prezenta clarificare - Descrieri de preturi revizuite**
Intrebare 56	***Referitor la lista 12– Semnalizare si marcaje***

	Va rugam sa clarificati unitatea de masura pentru montarea indicatoarelor solicitate, deoarece in descrierea preturilor se specifica unitatea de masura " bucata", iar in lista unele au unitatea de masura "mp" . ***Va rugam sa clarificati daca se va oferta dupa lista sau dupa descrierea de pret din punct de vedere al unitatii de masura.***
Raspuns 56	A se vedea **Anexa nr. 1 la prezenta clarificare – Liste de Cantitati revizuite** ***si*** **Anexa nr. 2 - Descrieri de preturi revizuite**
Intrebare 57	***Referitor la lista 13 - Pod km 136+859, pozitia 21, va rugam sa clarificati codul articolului Reparatii pereu din dale prefabricate - 176mp, deoarce in lista nu are cod.*** ***De asemenea va rugam sa clarificati care sunt reparatiile care se vor oferta in acest pret deoarece nu exista descriere pret si nici specificatii in caietul de sarcini sau partea desenata.***
Raspuns 57	A se vedea **Anexa nr. 1 la prezenta clarificare – Liste de Cantitati revizuite si Anexa nr. 2 - Descrieri de preturi revizuite**
Intrebare 58	***Referitor la categoriile de lucrari de la poduri*** ***BT02- scari pe taluze*** ***BT03- casiuri pe taluze*** ***a. In descrierea de pret la casiuri se specifica: "montarea elementelor prefabricate sau a pietrei brute" insa din partea desenata reiese ca , casiul se va executa monolit din beton armat c35/45., iar in caietul de sarcini se specifica ca acesta se va executa din el prefabricate monolitizate pe santier . va rugam sa clarificati ce se va oferta.*** ***b. Va rugam, sa clarificati fundatia care se va executa atat la casiuri cat si la scari deoarece in CS se solicita un strat din balast de 10cm si un strat beton C20/25 , iar in partea desenata apare un strat de nisip (fara precizare grosime) si un strat de beton C25/30 armat cu BST500S (fara a preciza cantitatea de armatura /UM)***
Raspuns 58	Elementele de tip casiu se vor realiza din elemente prefabricate din beton clasa C35/45. Elementele de tip casiu se vor realiza in conformitate cu plansele de detaliu nr. 30 si 31.
Intrebare 59	***Referitor la lista 14- Pod km 145+238 pozitia 23 – BD30b- trotuare 1.5m*** ***Va rugam sa clarificati grosimea acestora (nu se regasesc detalii in documentatie), si va rugam sa clarificati clasa betonului care se va oferta deoarece in partea desenata apare ca beton de umplutura la trotuare beton c25/30, iar in caietul de sarcini se solicita beton C16/20.***
Raspuns 59	A se vedea raspunsul la **intrebarea nr. 13** din prezenta clarificare
Intrebare 60	***Referitor la lista 18 - pasaj km162-526 pozitia 15- BD23B - Dispozitive de acoperire a rosturilor de dilatatie Dlmax =50 mm*** ***Va rugam sa clarificati daca se vor oferta disp de acoperire a rosturilor cu DImax=30mm sau cu Dimax 50mm deoarece codul normei conform descrierii de pret corespunde pentru DImax =30mm si nu pt cele de 50mm ca in lista.***
Raspuns 60	A se vedea raspunsul la **intrebarea nr. 39 din prezenta clarificare**
Intrebare 61	***Referitor la lista 21- Pod km178+845, pozitia 24 – BT05D- placi racordare cu tersamenetele*** ***Codul este pentru placa de 6m, iar in partea desenata apar placi de racordare de 3m corespunzatoare codului BT05A (Conform descrierii de preturi).***

	Va rugam sa clarificati tipul placii care se va oferta si codul normei.
Raspuns 61	Placile racordare cu tersamenetele aferente Pod km 178+845 vor fi de 3.00m.
Intrebare 62	***In fisierul "vol 2.1.pdf" din Vol. 2.1 LUCRARI DE DRUM_(PTT_PS_PL) apare***

Aplicabilitate/Applicability	Partea/Side	Lungime/ Length
Km 132+600 - Km 135+500	stg+dr	2900

DETALIUL / *DETAIL* A *

Aplicabilitate/Applicability	Partea/Side	Lungime/ Length
Km 132+600 - Km 135+366	stg	2957
Km 132+600 - Km 135+500	dr	2400

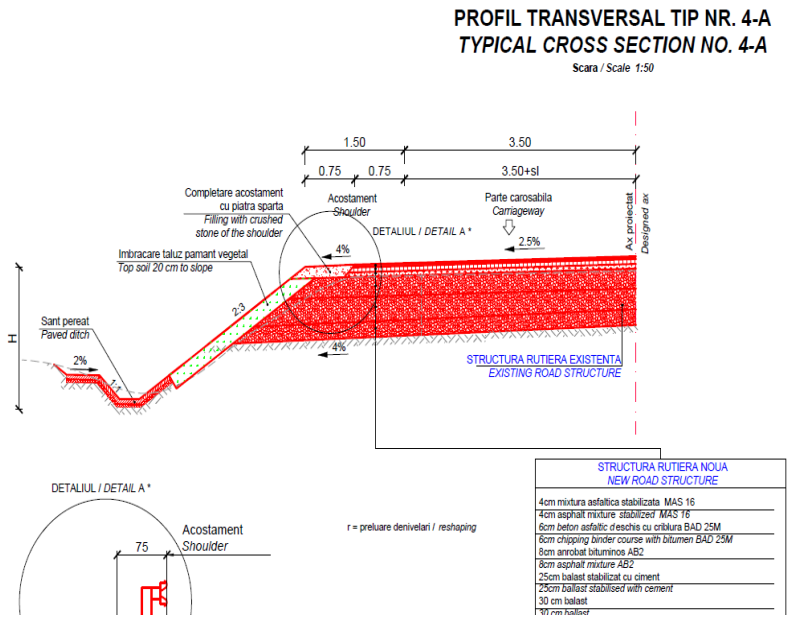

Iar in fisierul „piese desenate.pdf" din 2020.12_Memoriu tehnic apare

Nr. Crt.	Aplicabilităţi	Sistem rutier ce urmează a fi executat:		
	Poziţie kilometrica	SR1-1	SR2-2	SR2-3
1	132+435 – 132+900		X	X
2	132+900 – 134+100	X		
3	134+100 – 135+700		X	X
4	135+700 – 136+100	X		
5	136+100 – 155+100		X	X
6	155+100 – 155+500	X		
7	155+500 – 155+700		X	X
8	155+700 – 159+340			X
9	159+340 – 163+240		X	X
10	163+240 – 171+640			X
11	171+640 – 171+980		X	X
12	176+800 – 180+660		X	X
13	180+660 – 185+225			X

Cine are prioritate intre cele doua fisiere?

Raspuns 62	Se va respecta Memoriul tehnic din luna Decembrie 2020.
Intrebare 63	***Conform documentatiei tehnice la podul de la km 145+238 se vor efectua urmatoarele lucrari:*** • ***Precomprimarea exterioara a celor 6 grinzi longitudinale cu cate 2 cabluri de o parte si de alta a fiecarei grinzi, bagate in teci de protectie.*** • ***Precomprimarea antretoazelor de camp cu cate 4 cabluri exterioare, cate 2 de o parte si de alta, bagate in teci de protective*** ***In lista de cantitati aferenta acestui pod nu se regasesc lucrarile respective***

<table>
<tr><td></td><td>

In lista de cantitati la Pasajul de la km 162+526

<table>
<tr><td>21</td><td>B.D.36</td><td>Cabluri din toroane pentru precomprimare tablier</td><td>t</td><td>0,50</td></tr>
<tr><td>22</td><td>B.D.37</td><td>Tuburi din PVC cu diametrul 45/55 pentru cabluri</td><td>m</td><td>360,00</td></tr>
<tr><td>23</td><td>B.D.38</td><td>Injectie canale</td><td>mc</td><td>0,60</td></tr>
<tr><td>24</td><td>B.D.39</td><td>Ancoraje tip pentru cabluri 2T15C</td><td>buc</td><td>8,00</td></tr>
<tr><td>25</td><td>B.D.40</td><td>Protectie ancoraje cu betoane/mortare speciale</td><td>mc</td><td>0,50</td></tr>
<tr><td>26</td><td>B.D.41</td><td>Precomprimare cabluri cu prese</td><td>buc</td><td>4,00</td></tr>
</table>

In partea scrisa si desenata aferenta pentru acest pasaj nu exista lucrarile respective.
Va rugam clarificati.

</td></tr>
<tr><td>Raspuns 63</td><td>

Solutia de reabilitare a podului de la km 145+238 este in concordanta cu Expertiza tehnica prin care se recomanda **<u>Solutia 2: Reabilitare pod cu inlocuire suprastructura. Cuprinde lucrări de reparații capitale (ind. 118 conform AND 554).</u>**

Solutia de reabilitare a Pasajului de la km 162+526 este in concordanta cu Expertiza tehnica prin care a fost aleasa Solutia 1- Reabilitarea pasajului existent.

</td></tr>
<tr><td>Intrebare 64</td><td>

Avand in vedere ca Anexa nr. 1, modificata si trimisa prin clarificarea nr. 1 are unitatile de masura gresite (de exemplu la lista 11 - inlocuire podet dalat D5, parapetul are unitatea de masura m3), va rugam sa verificati si sa repostati Anexa nr. 1

</td></tr>
<tr><td>Raspuns 64</td><td>

A se vedea **Anexa nr. 1 la prezenta clarificare – Liste de Cantitati revizuite.**

</td></tr>
<tr><td>Intrebare 65</td><td>

In lista de cantitati aferenta categoriei de lucrari 6 – Amenajare parcare si statii de autobuz, urmatoarele articole au unitatea de masura mc.

<table>
<tr><td>D7b</td><td>rigola dreptunghiulara (acoperita cu placuta)-DETALIU 9</td><td>m3</td><td>540.00</td></tr>
<tr><td>L2A</td><td>Plantarea pomilor</td><td>m3</td><td>40.00</td></tr>
<tr><td>R30</td><td>Mobilare parcari auto</td><td>m3</td><td>2.00</td></tr>
</table>

Va rugam sa retransmiteti lista de cantitati cu unitatile de masura corectate.

</td></tr>
<tr><td>Raspuns 65</td><td>

A se vedea **Anexa nr. 1 la prezenta clarificare – Liste de Cantitati revizuite.**

</td></tr>
<tr><td>Intrebare 66</td><td>

Avand in vedere ca preluarea denivelarilor se face cu AB31.5, va rugam sa revizuiti grosimea acestui strat intrucat grosimea de 2 cm este mai mica decat sortuL 16-31.5mm care intra in componenta acestui tip de mixtura asfaltica.

</td></tr>
</table>

PROFIL TRANSVERSAL TIP NR. 2

Scara 1:50

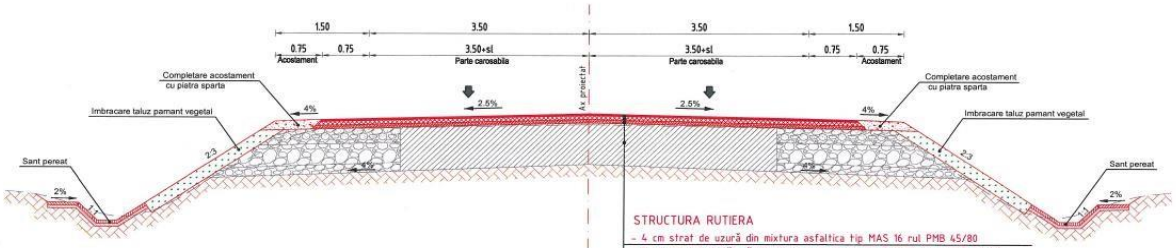

STRUCTURA RUTIERA

- 4 cm strat de uzură din mixtura asfaltica tip MAS 16 rul PMB 45/80
- 5 cm strat de legătură din binder de criblura tip BAD 22.4 leg PMB 45/80
- 8 cm strat de baza anrobat bituminos cu agregate mari tip AB 31.5 baza 50/70
- 2 cm strat preluare denivelari cu anrobat biuminos AB 31.5 baza 50/70
- structura rutiera existenta

NOTA :
Pentru aplicabilitatile detaliilor de margine (dispozitive de scurgere a apelor, parapeti, trotuare, etc.) se vor utiliza plansele din Proiectul tehnic de executie aferent acestora.

BENEFICIAR: COMPANIA NATIONALA DE ADMINISTRARE A INFRASTRUCTURII RUTIERE S.A. (C.N.A.I.R. S.A.)	M1				
	Modif	Data	PROIECTAT	VERIFICAT	SEF PROIECT
	Expert		Dr. Ing. Radu LUCA, Seria D Nr. 09575		
PRESTATOR: S.C. TOTAL ROAD S.R.L.	TITLU PROIECT		EXPERTIZA TEHNICA PENTRU SECTORUL DE DRUM DN 6, ALEXANDRIA - CRAIOVA, LOT 2, KM 132+435-KM 185+230		
NUME / SEMNATURA	TITLU ACTIUNE		LUCRARI DE INFRASTRUCTURA RUTIERA - SPECIALITATEA DRUMURI		
DESENAT: Teh. Sorin VASLACHE	PLANSA		PROFIL TRANSVERSAL TIP Nr. 2		
PROIECTAT: Ing. Raul PUSCA					
SEF PROIECT: Ing. Catalin GRUIANU					
VERIFICAT: Ing. Mihai CORDAN	EXEMPLAR NR. 1		FAZA PROIECT: RAPORT DE EXPERTIZA TEHNICA	NUMAR PROIECT: 22/2020	NUMAR PLANSA: PTT - 002
DATA: 08/2020	SCARA: 1:50				

Este interzisa copierea, multiplicarea si imprumutarea documentatiei fara aprobarea scrisa a S.C. TOTAL ROAD S.R.L.

PROFIL TRANSVERSAL TIP NR. 3

Scara 1:50

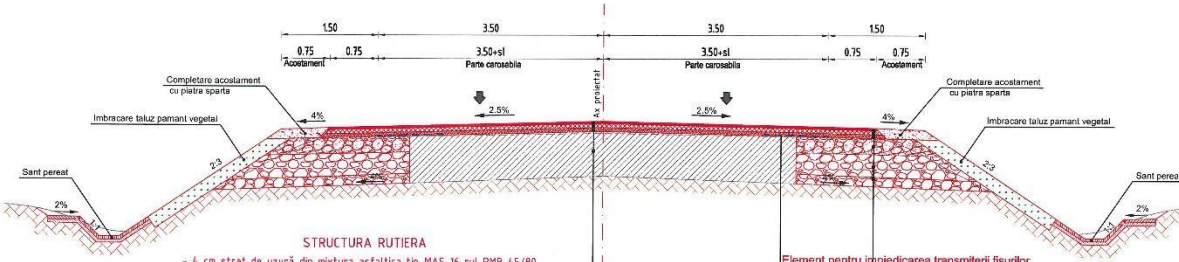

STRUCTURA RUTIERA

- 4 cm strat de uzură din mixtura asfaltica tip MAS 16 rul PMB 45/80
- 5 cm strat de legătură din binder de criblura tip BAD 22.4 leg PMB 45/80
- 8 cm strat de baza anrobat bituminos cu agregate mari tip AB 31.5 baza 50/70
- 2 cm strat preluare denivelari cu anrobat biuminos AB 31.5 baza 50/70
- structura rutiera existenta

Element pentru impiedicarea transmiterii fisurilor

STRUCTURA RUTIERA

- 4 cm strat de uzură din mixtura asfaltica tip MAS 16 rul PMB 45/80
- 5 cm strat de legătură din binder de criblura tip BAD 22.4 leg PMB 45/80
- 8 cm strat de baza anrobat bituminos cu agregate mari tip AB 31.5 baza 50/70
- 25 cm strat superior de fundatie balast stabilizat de ciment
- 30 cm strat inferior de fundatie din balast
- 15 cm strat de forma din balast

NOTA :
Pentru aplicabilitatile detaliilor de margine (dispozitive de scurgere a apelor, parapeti, trotuare, etc.) se vor utiliza plansele din Proiectul tehnic de executie aferent acestora.

BENEFICIAR: COMPANIA NATIONALA DE ADMINISTRARE A INFRASTRUCTURII RUTIERE S.A. (C.N.A.I.R. S.A.)	M1				
	Modif	Data	PROIECTAT	VERIFICAT	SEF PROIECT
	Expert		Dr. Ing. Radu LUCA, Seria D Nr. 09575		
PRESTATOR: S.C. TOTAL ROAD S.R.L.	TITLU PROIECT		EXPERTIZA TEHNICA PENTRU SECTORUL DE DRUM DN 6, ALEXANDRIA - CRAIOVA, LOT 2, KM 132+435-KM 185+230		
NUME / SEMNATURA	TITLU ACTIUNE		LUCRARI DE INFRASTRUCTURA RUTIERA - SPECIALITATEA DRUMU		
DESENAT: Teh. Sorin VASLACHE	PLANSA		PROFIL TRANSVERSAL TIP Nr. 3		
PROIECTAT: Ing. Raul PUSCA					
SEF PROIECT: Ing. Catalin GRUIANU					
VERIFICAT: Ing. Mihai CORDAN	EXEMPLAR NR. 1		FAZA PROIECT: RAPORT DE EXPERTIZA TEHNICA	NUMAR PROIECT: 22/2020	NUMAR PLANS PTT - 003
DATA: 08/2020	SCARA: 1:50				

Este interzisa copierea, multiplicarea si imprumutarea documentatiei fara aprobarea scrisa a S.C. TOTAL ROAD S.R.L.

Raspuns 66	Preluarea denivelarilor nu se va realiza independent fata de stratul de baza, aceastea fiind realizate impreuna cu stratul de baza din AB 31.5 de 8.00 cm, rezultand un strat unitar de baza cu grosime de aproximativ 10 cm.
Intrebare 67	***Referitor la lista nr 22- Zid de sprijin.*** ***In lista nu se regasesc cantitatile de lucrari pentru cofraje, desi in descrierea de preturi avem alocat articolul C6- Cofraje pentru care regasim detalii si in caietul de sarcini.*** ***Va rugam sa clarificati cantitatea de cofraje care se va oferta si sa republicati lista 22.***
Raspuns 67	Cantitatile privind lucrarile de cofraje se regasesc in cadrul articolelor de beton de ciment. A se vedea **Anexa nr. 2 la prezenta clarificare - Descrieri de preturi revizuite.**
Intrebare 68	***Referitor la lista nr 22- Zid de sprijin..*** ***Pentru ofertarea pozitiei C11- piloti forati d1080mm l=15m*** ***Va rugam sa indicati unde in partea scrisa/desenata se regasesc detalii privind executia pilotilor forati: tipul si cantitatea de armatura pe unitatea de masura, schema de armare a coloanelor , tipul betonului din piloti , injectarea pilotilor , etc deoarece nu regasim detalii pentru a putea cota pretul C11.***
Raspuns 68	A se vedea raspunsul la **intrebarea nr. 18 din prezenta clarificare.** A se vedea **Anexa nr. 7 la prezenta clarificare - Plansa tip cu lucrarea de sprijin**
Intrebare 69	***Acord contractual*** ***Solicitam clarificarea punctelor 3 - 4 ale Acordului contractual, in sensul in care este necesar sa reiasa expres faptul ca obligatia Antreprenorului de remediere a eventualelor defecțiuni ale acestor Lucrări în Perioada de Garanție, în conformitate cu prevederile Contractului, pe cheltuiala sa se aplica doar defectiunilor ce cad in sarcina exclusiva a Antreprenorului potrivit prevederilor contractuale, orice alte remedieri putand fi executate de catre Antreprenor ca lucrari suplimentare, potrivit unei oferte.***
Raspuns 69	Autoritatea Contractanta precizeaza faptul ca prevederile Articolului 3 si Articolului 4 din Acordul Contractual respecta prevederile Anexei nr. 1 din H.G. nr. 1/2018. Mai mult decat atat, la Articolul 5.2. din Acordul Contractual se precizeaza faptul ca Beneficiarul are dreptul de a emite pretentii asupra Garantiei de Buna Executie, oricand pe parcursul derularii contractului, in limita prejudiciului creat Beneficiarului si care va fi apreciat de acesta, in cazul in care Antreprenorul nu isi indeplineste, indeplineste cu intarziere sau nu indeplineste corespunzator, din culpa sa, oricare din obligatiile asumate prin contract si descrise in cadrul acestui Articol.
Intrebare 70	***Acord contractual*** ***Modificarea clauzei 36.3. din cadrul conditiilor speciale prevazute la pct. 5.1 din Acordul contractual – in sensul diminuarii valorii solicitate cu titlu de penalitati, cu atat mai mult cu cat nu este prevazuta expres culpa Antreprenorului pentru intarzierea inregistrata între finalul Duratei de Execuție după cum poate fi prelungită în conformitate cu prevederile Clauzei 35 [Prelungirea Duratei de Execuție] și data efectivă de finalizare a lucrărilor menționată în Procesul Verbal de Receptie la Terminarea Lucrarilor aprobat de către Beneficiar. Valoarea de 200.000 lei / zi de intarziere este extrem de oneroasa, nu isi gaseste corespondent de aceeasi valoarea si in sarcina Beneficiarului, incalcand astfel caracterul sinalagmatic si echitabil al contractelor, principiu fundamental in incheierea acestora. Mai mult, Art. 12 din Legea 72/2013 prevede faptul ca practica sau clauza contractuală prin care se stabileşte în mod vădit inechitabil, în raport cu creditorul, termenul de plată, nivelul dobânzii pentru plata întârziată sau al daunelor-interese suplimentare este considerată***

	abuzivă.
Raspuns 70	Autoritatea Contractanta precizeaza faptul ca, desi operatorul economic face referire la sub-clauza 36.3. invoca penalitatea de 200.000 lei pentru fiecare zi de intarziere care este prevazuta la sub-clauza 36.4. Fata de penalitatea prevazuta la Sub-clauza 36.4 din Acordul Contractual, Autoritatea Contractanta precizeaza faptul ca penalitatile mentionate la Art. 5.1. - Sub-clauza 36.4. in Acordul Contractual sunt in conformitate cu prevederile Sub-clauzei 36.4. din Conditiile Generale pentru contractele de executie de proiectare si executie lucrari. Autoritatea Contractanta se afla in imposibilitatea de a percepe penalitati mai mici decat cele prevazute in Acordul Contractual intrucat, raportat la valoarea contractului, sub aceasta valoare de 200.000 de lei, aceasta penalizare ar deveni derizorie, nemaiavand finalitatea avuta in vedere de catre legiuitor. Totodata, invederam faptul ca, potrivit doctrinei in materie, libertatea contractuala a persoanelor publice prezinta particularitati in raport cu libertatea contractuala a persoanelor private. In acest sens, precizam ca principala caracteristica a contractelor administrative (contractul de achizitie publica fiind asimilat, potrivit legii, actului administrativ) este tocmai inegalitatea de pozitie in care se gasesc partile contractante: administratia, in calitate de purtatoare a prerogativelor de putere publica si, in consecinta superioara particularului, poate stabili unele clauze contractuale si impune sanctiuni. Acest aspect rezulta din faptul ca aceste contracte incheiate de administratia publica au anumite caracteristici speciale impuse de interesul public care sta la fundamentul incheierii si executarii acestora, fiind considerate contracte publice. Astfel, autoritatea contractanta nu considera ca modificarea propusa de operatorul economic este in interesul public. Mai mult, prevederea penalitatii in discutie este motivata de garantiile necesare Autoritatii Contractante pentru realizarea cu celeritate a obiectivului de interes national, acestea fiind aplicate numai in situatia in care Contractantul nu isi indeplineste obligatiile in termenele si conditiile contractuale. Avand in vedere cele de mai sus, Autoritatea Contractanta pastreaza nemodificate prevederile Art. 5.1. - Sub-clauza 36.4.
Intrebare 71	***Acord contractual*** ***Modificarea clauzei 46.7. din cadrul conditiilor speciale prevazute la pct. 5.1 din Acordul contractual in sensul inserarii posibilitatii de constituire a garanției/garantiilor de returnare a avansului constituită/constituite de Antreprenor si la o societate de asigurari nu doar la o institutie de credit, avand in vedere urmatoarele:*** ***- se face trimitere la legislatia romana in vigoare iar prin analogie cu art 40 din HG 395/2016 ce reglementeaza modalitate de constituire a garanţia de bună execuţie respectiv: se constituie prin virament bancar sau printr-un instrument de garantare emis de o instituţie de credit din România sau din alt stat sau de o societate de asigurări, în condiţiile legii, şi devine anexă la contract, prevederile art. 36 alin. (3) şi (5) aplicându-se în mod corespunzător.*** ***- Conditiile generale Clauza 46.3. teza a II-a prevede si posibilitatea de a constitui garantia de returnare a avansului si la o societatea de asigurari.***
Raspuns 71	Autoritatea Contractanta precizeaza faptul ca din intrebarea operatorului economic, se constata ca propunerea operatorului economic se refera la modificarea modului de constituire a Garantiei pentru Returnarea Avansului, in loc de Scrisoarea de Garantie emisa de catre o societate bancara fiind introdusa posibilitatea prezentarii unui instrument de garantare emis de

	catre o societate de asigurari. Scrisoarea de garanție bancară este documentul emis (în principal) de societățile bancare, reprezentând un instrument de garantare autonom și independent, cu plata la cererea Beneficiarului. Asigurarea de garanție se emite de către societățile de asigurare și, spre deosebire de scrisoarea de garanție, este un contract tripartit, încheiat între Asigurător, Asigurat (Antreprenorul) și Beneficiar (Autoritatea contractantă). Caracteristicile scrisorii de garanție bancară sunt autonomia și independența. Scrisoarea de garanție bancară este un contract unilateral (banca emite garanția), aceasta fiind obligată să achite suma solicitată de Beneficiar fără alte formalități sau verificări suplimentare. Plata este una necondiționată, banca fiind obligată să facă plata la prima cerere a Beneficiarului, în baza unui set de documente stipulat în textul garanției. De cealaltă parte, asigurarea de garanție este de obicei prevăzută ca fiind un contract accesoriu contractului principal de execuție de lucrări. Din acest punct de vedere, scrisoarea de garanție bancară este avantajoasă pentru Beneficiar, care poate obține despăgubirea fară să fie nevoit să probeze neexecutarea culpabilă a Antreprenorului. Un alt motiv pentru care constituirea Garantiei de recuperare a avansului prin polita de asigurare este dezavantajoasa Beneficiarului, este acela că plata garantiei se va face doar după constatarea culpei Antreprenorului. Așadar, executarea garantiei poate fi intarziata, inclusiv pana la finalizarea unor eventuale litigii, in caz de dezacord al partilor. Mai mult, instrumentul de garantare emis de catre Societatea de asigurari contine in mod normal o serie de conditionalitati suplimentare impuse de catre asigurator, fata de Scrisoarea de garantie bancara care permite executarea garantiei intr-un mod mai facil, de natura sa asigure realizarea cu succes a acestui demers al Autoritatii Contractante. In conformitate cu prevederile Art. 4 alin. (1) din H.G. nr. 264/2003 cu modificarile si completarile ulterioare, “Ordonatorul de credite are obligatia de a solicita contractorului un instrument de garantare emis in conditiile legii de o societate bancara sau de o societate de asigurari”. Avand in vedere faptul ca legiuitorul nu a impus modalitatea de constituire a garantiei, Autoritatea Contractanta a optat in cadrul Documentatiei de atribuire pentru Instrument de garantare emis in conditiile legii de o societate bancara, in consideratia argumentelor prezentate mai sus. Avand in vedere cele prezentate, consideram ca propunerea este de natura a prejudicia interesele Autoritatii Contractante, intrucat diminueaza sansele de recuperare a garantiei constituite pentru recuperarea avansului si ingreuneaza totodata acest demers al Autoritatii Contractante, aceasta pastrand nemodificate prevederile Sub-clauzei 46.7. din cadrul Articolului 5.1. din Acordul Contractual.
Intrebare 72	***Acord contractual*** ***Avand in vedere faptul ca alin 12 al art 5.2. din Acordul Contractual prevede un termen de 30 de zile lucratoare de la data notificării acestuia de către Beneficiar/Autoritatea Contractanta, şi/sau de la data notificării evenimentului anterior enunţat de către Garant către Antreprenor pentru constituirea unei noi Garanţii de Bună Execuţie (pe cheltuiala sa şi fără a solicita Beneficiarului/Autoritatii Contractante costurile aferente constituirii şi menţinerii acesteia) si pentru armonizarea clauzelor contractuale solicitam completarea termenelor prevazute la alin 13, 17 respectiv 19 (30 de zile lucratoare, 15 zile lucratoare, 15 zile lucratoare).***

Raspuns 72	Autoritatea Contractanta apreciaza ca propunerea operatorului economic este de natura sa prejudicieze interesele Autoritatii Contractante, intrucat extind, intr-un mod nejustificat termenele de predare ale garantiei de buna executie, in spetele mentionate la Articolul 5.2, paragrafele invocate de catre opertaorul economic. Astfel, Autoritatea Contractanta pastreaza nemodificate prevederile Articolului 5.2.
Intrebare 73	***Acord contractual*** ***Completarea lit (b) a alin 15 pct 5.2. din Acordul Contractual - Antreprenorul nu plăteşte integral Beneficiarului/Autoritatii Contractante, în termen de 30 de zile, o sumă datorată, convenită de către Antreprenor sau Decisă de către Supervizor potrivit prevederilor Clauzei 69c [Decizia Supervizorului]" cu sintagma „o suma datorata si necontestata de catre Antreprenor in termen de 30 de zile ori pentru care exista hotarare judecatoreasca definitiva."***
Raspuns 73	Autoritatea Contractanta apreciaza ca propunerea de completare transmisa de catre operatorul economic este de natura sa prejudicieze interesele Autoritatii Contractante, intrucat ingreuneaza recuperarea de catre Beneficiar a sumelor datorate de catre Antreprenor. Astfel, Autoritatea Contractanta pastreaza nemodificate prevederile Articolului 5.2.
Intrebare 74	***Acord contractual*** ***Clarificarea pct. 5.3. din Acordul contractual, lit a, b si c, intrucat lic c prevede faptul ca se sancţionează cu plata unor penalităţi în cuantum egal cu contravaloarea sumelor de plată cuvenite subcontractantului sau furnizorului de materiale desi lit a si b de mai sus, fac referire expresa doar la furnizori.***
Raspuns 74	Autoritatea Contractanta mentioneaza faptul ca, in conformitate cu prevederile Legii nr. 76/2014 si ale Acordului Contractual, Antreprenorul are obligatia de a include in oferta datele de identificare ale tuturor subcontractantilor/furnizorilor de materiale de constructie, care executa lucrari in legatura cu obiectul contractului, precum şi valoarea prestaţiilor fiecăruia dintre aceştia, inclusiv cantitatile de materiale utilizate in cadrul contractului. In cadrul Art. 5.3. - lit. a) si b) din Acordul Contractual, s-a prevazut includerea datelor de identificare doar a furnizorilor implicati, precum si valoarea prestatiilor fiecaruia dintre acestia, intrucat datele de identificare ale subcontractantilor, precum si valoarea prestatiilor sunt mentionate in acordul de subcontractare, declarat in cadrul ofertei.
Intrebare 75	***Acord contractual*** ***Completarea pct. 5.3 lit. d in sensul in care „Antreprenorul general va constitui, în favoarea subantreprenorilor/ subcontractantilor sau a furnizorilor de materiale de construcţii prevăzuţi la lit. (a) şi a oricăror alţi subantreprenori/ subcontractanţi ai Antreprenorului general un drept de ipotecă mobiliară asupra oricăror sume băneşti datorate de către C.N.A.I.R. S.A., in limita valorii sumelor de plata cuvenite subantreprenorului/furnizorului potrivit contractului incheiat intre Antreprenorul general si subantreprenor/furnizor.***
Raspuns 75	Autoritatea Contractanta mentioneaza faptul ca prevederile lit. d) din cadrul Articolului 5.3. sunt preluate din Legea nr. 76/2014, avand caracter obligatoriu pentru Autoritatea Contractanta, motiv pentru care se regasesc in cadrul acestui Articolul si nu pot fi modificate.
Intrebare 76	***Acord contractual*** ***Solicitam diminuarea termenul de plata prevazut la pct. 5.6. alin (2) de la 60 de zile la 30 de zile, tinand cont de regula prevazuta in Legea 72/2013 - CAPITOLUL III: Contracte între profesionişti şi autorităţi contractante - Art. 6: Termenul legal de plată***

	(1)Autorităţile contractante execută obligaţia de plată a sumelor de bani rezultând din contractele încheiate cu profesionişti cel târziu la: ***a)30 de zile calendaristice de la data primirii facturii sau a oricărei altei cereri echivalente de plată;*** ***b)30 de zile calendaristice de la data recepţiei bunurilor sau prestării serviciilor, dacă data primirii facturii ori a unei cereri echivalente de plată este incertă sau anterioară recepţiei bunurilor sau prestării serviciilor;*** ***c)30 de zile calendaristice de la recepţie sau verificare, dacă prin lege sau prin contract se stabileşte o procedură de recepţie ori de verificare pentru certificarea conformităţii mărfurilor sau serviciilor, iar autoritatea contractantă a primit factura ori cererea echivalentă de plată la data recepţiei sau verificării ori anterior acestei date.*** ***Alin (2) al art. 6 din Legea 72/2013 instituie in cadrul tezei a II-a o exceptie/ situatie exceptionala sub rezerva ca aceasta sa nu fie abuziva, respectiv „Procedura de recepţie sau verificare prevăzută la alin. (1) lit. c) nu poate depăşi 30 de zile calendaristice de la data primirii bunurilor sau prestării serviciilor. Prin excepţie, în cazuri justificate în mod obiectiv de natura sau caracteristicile contractului, procedura de recepţie sau verificare poate avea o durată mai mare de 30 de zile calendaristice, dacă sunt stabilite expres în contract şi în documentaţia achiziţiei atât termenul de recepţie, cât şi motivele obiective, sub rezerva ca această clauză să nu fie abuzivă, în sensul art. 12."*** ***Fata de toate acestea solicitam sa se aplice regula instituita de lege cu privire la termene de plata ce deriva din contractele incheiate intre profesionisti si autoritati contractante.***
Raspuns 76	Autoritatea Contractanta mentioneaza faptul ca la stabilirea termenului de 60 de zile a avut in vedere prevederile art. 6 si art. 7 din Legea nr. 72/2013 privind măsurile pentru combaterea întârzierii în executarea obligaţiilor de plată a unor sume de bani rezultând din contracte încheiate între profesionişti şi între aceştia şi autorităţi contractante, conform carora: *"**Art. 6: Termenul legal de plată*** *(1) Autorităţile contractante execută obligaţia de plată a sumelor de bani rezultând din contractele încheiate cu profesionişti cel târziu la:* *a)30 de zile calendaristice de la data primirii facturii sau a oricărei altei cereri echivalente de plată;* *b)30 de zile calendaristice de la data recepţiei bunurilor sau prestării serviciilor, dacă data primirii facturii ori a unei cereri echivalente de plată este incertă sau anterioară recepţiei bunurilor sau prestării serviciilor;* *c)30 de zile calendaristice de la recepţie sau verificare, dacă prin lege sau prin contract se stabileşte o procedură de recepţie ori de verificare pentru certificarea conformităţii mărfurilor sau serviciilor, iar autoritatea contractantă a primit factura ori cererea echivalentă de plată la data recepţiei sau verificării ori anterior acestei date.* *(2) Procedura de recepţie sau verificare prevăzută la alin. (1) lit. c) nu poate depăşi 30 de zile calendaristice de la data primirii bunurilor sau prestării serviciilor. Prin excepţie, în cazuri justificate în mod obiectiv de natura sau caracteristicile contractului, procedura de recepţie sau verificare poate avea o durată mai mare de 30 de zile calendaristice, dacă sunt stabilite expres în contract şi în documentaţia achiziţiei atât termenul de recepţie, cât şi motivele obiective, sub rezerva ca această clauză să nu fie abuzivă, în sensul art. 12.* *(3) Părţile nu pot conveni cu privire la data emiterii/primirii facturii. Orice clauză prin care se stipulează un termen de emitere/primire a facturii este lovită de nulitate absolută.* *(4) În cazul instituţiilor publice din domeniul sănătăţii şi entităţilor publice care furnizează servicii medicale de sănătate, termenul legal de plată pentru obligaţiile băneşti rezultând din*

	contracte încheiate cu profesionişti este de cel mult 60 de zile calendaristice, care se calculează potrivit prevederilor alin. (1). ***Art. 7: Termenul contractual de plată*** *(1) Termenele de plată stabilite în contract pentru executarea obligaţiilor autorităţilor contractante nu pot fi mai mari decât termenele stabilite potrivit art. 6 alin. (1). În mod excepţional, părţile pot stipula un termen de plată de maximum 60 de zile calendaristice, dacă acesta este stabilit expres în contract şi în documentaţia achiziţiei şi este obiectiv justificat, ţinând cont de natura sau caracteristicile specifice ale contractului, sub rezerva ca această clauză să nu fie abuzivă, în sensul art. 12.* *[.....]."* Autoritatea contractanta respecta astfel prevederile Legii nr. 72/2013 privind masurile pentru combaterea intarzierii in executarea obligatiilor de plata a unor sume de bani rezultand din contracte incheiate intre profesionisti si intre acestia si autoritati contractante, justificand termenul de plata de 60 de zile, asa cum este solicitat la art. 7 alin. (1) din Legea nr. 72/2013, respectiv la stabilirea termenului avandu-se in vedere sursa de finantare a acestui contract, accesul la fondurile necesare efectuarii platilor, precum si complexitatea documentelor necesar a fi verificate si aprobate inainte de realizarea platilor. Autoritatea Contractanta pastreaza nemodificate prevederile Articolului 5.6 alin. (2) din Acordul Contractual.
Intrebare 77	***Acord contractual*** ***In cadrul sectiunii V lit B se prevede faptul ca nu se vor utiliza rezervele de implementare pentru cheltuieli ce rezulta din erori de prestare/proiectare/executie sau din alte motive ce tin de culpa Antreprenorului, insa este necesar ca autoritatea contractanta sa clarifice aceasta clauza in sensul de a arata daca aceste rezerve de implementare pot fi utilizate in cazul erorilor ce nu sunt din culpa Antreprenorului, tinand cont de faptul ca proiectarea nu cade in sarcina Antreprenorului, obligatia aceastuia fiind aceea de a respecta proiectul pus la dispozitie de catre Beneficiar.***
Raspuns 77	Autoritatea Contractanta mentioneaza faptul ca in documentatia de atribuire publicata in SEAP au fost prevazute: lista categoriilor de cheltuieli care se finanţează din rezervele de implementare a proiectului, mecanismul de utilizare a rezervelor de implementare a proiectului si metodologia de utilizare a rezervelor de implementare a proiectelor, astfel fiind respectate prevederile O.U.G. nr. 101/2020.
Intrebare 78	***Conditii generale executie lucrari*** ***Clauza 12a.1 - Prin derogare de la prevederile H.G. 1/2018, a se completa teza II, respectiv „Antreprenorul nu va obliga financiar Beneficiarul fără acordul său prealabil şi va prezenta clar această obligaţie terţilor."***
Raspuns 78	Autoritatea Contractanta nu este in masura sa modifice Clauza 12a.1 din Conditiile Generale de Contract, avand in vedere faptul ca singurele clauze ce pot fi amendate prin Conditiile Specifice de Contract sunt cele expres mentionate in tabelul din Anexa nr. 1 la H.G. nr. 1/2018, respectiv clauzele 5.1, 8.2, 9.1, 9.2, 10.1, 19.2, 24.1, 44.1. Se vor avea in vedere prevederile sectiunii dedicate Conditiilor Specifice din Anexa nr. 1 la H.G. nr. 1/2018, si anume: "Beneficiarii sunt îndreptăţiţi să elaboreze Condiţii Speciale numai cu privire la subclauzele şi numai în legătură cu subiectele listate în tabelul de mai jos. Orice altă Condiţie Specială este nulă."
Intrebare 79	***Conditii generale executie lucrari***

	Clauza 16.1 - Prin derogare de la prevederile H.G. 1/2018, solicitam limitarea compensaţiei pentru daunele aduse Lucrărilor şi generate de răspunderea Antreprenorului la un procent din Preţul Contractului si nu la intreaga sa valoare. Solicitam ca limitarea la Pretul Contractului sa se aplice pentru compensaţie in cazul pierderilor sau daunelor generate de frauda a Antreprenorului sau Personalului său, inclusiv Subcontractanţilor săi şi oricărei persoane pentru care Antreprenorul este responsabil. Potrivit principiilor generale ale dreptului comun, orice persoana raspunde in limita prejudiciului creat si mai mult decat atat este necesar a nu se introduce in cadrul contractului clauze abuzive, potrivit si art 12 din Legea 72/2013 sus-invocat.
Raspuns 79	A se vedea **Raspunsul nr. 78** din prezenta Clarificare.
Intrebare 80	***Conditii generale executie lucrari*** ***Subclauza 16.2. lit b pct. 5 - Subclauza 16.2. „Asigurare" lit. b) „Asigurare - Aspecte specifice" pct. 5. „Asigurarea răspunderii cu privire la calitatea Lucrărilor" din Contractul de execuţie de lucrări „Antreprenorul va încheia o asigurare pentru a acoperi întreaga sa răspundere cu privire la calitatea Lucrărilor, chiar și după Recepția Finală, conform Legii."*** ***JUSTIFICARE: Având în vedere urmatoarele precizari obiective venite din partea organizatiilor patronale si sindicale reprezentative la nivel de ramura (constructii), tinandu-se cont de reglementarile specifice pietii asigurarilor, respectiv:*** ***aşa cum arată inclusiv ASOCIAŢIA ROMÂNĂ A ANTREPRENORILOR DE CONSTRUCŢII (A.R.A.C.O.) prin adresa nr. 660/ 16.09.2019 adresată AUTORITĂŢII DE SUPRAVEGHERE FINANCIARĂ şi FEDERAŢIA PATRONATELOR SOCIETĂŢILOR DE CONSTRUCŢII prin demersul iniţiat către si prin intermediul MINISTERULUI FONDURILOR EUROPENE, pe piaţa europeană a asigurărilor nu există produse de asigurare care să poată acoperi riscurile derivând din calitatea lucrărilor de construcţie, după recepţia finală a acestora, dată fiind, în principal, imposibilitatea determinării duratei de valabilitate a unei astfel de Poliţă de asigurare sau a valorii de asigurare;*** ***în conformitate cu clauzele Contractului de execuţie de lucrări în absenţa prezentării „asigurării pentru a acoperi întreaga sa răspundere cu privire la calitatea Lucrărilor, chiar și după Recepția Finală, conform Legii." la Data de începere a contractului, Antreprenorul este deja supus riscului de reziliere,*** ***cerinţa de a asigura calitatea lucrărilor, după recepţia finală, respectiv după expirarea perioadei de garanţie, este nu numai imposibil de îndeplinit de către Antreprenor, ci şi excesivă prin raportare la prevederile art. 30 din Legea 10/1995 privind calitatea în construcţii republicară potrivit cărora: „Executantul, responsabilul tehnic cu execuţia autorizat, dirigintele de şantier autorizat, expertul tehnic atestat răspund potrivit obligaţiilor ce le revin pentru viciile ascunse ale construcţiei, ivite într-un interval de 10 ani de la recepţia lucrării, precum şi după împlinirea acestui termen, pe toată durata de existenţă a construcţiei, pentru viciile structurii de rezistenţă rezultate din nerespectarea normelor de proiectare şi de execuţie în vigoare la data realizării ei.", (n.n. ori viciile structurii de rezistenta sunt specifice lucrarilor de constructii civile si nu a celor de infrastructura cum este cazul Acordului ce face obiectul prezentelor clarificari)*** ***VĂ SOLICITĂM, fata de cele de mai sus, fie eliminarea din Contractul de execuţie de lucrări a pct. 5 al lit. b) al subclauzei 16.2. „Asigurare - Aspecte specifice" fie acceptarea, în vederea îndeplinirii cerinţei, a unei Declaraţii pe proprie răspundere Executantului/***

	Antreprenorului prezentată la data semnării Contractului de execuţie de lucrări.", astfel cum a fost propus inclusiv de catre Ministerul Fondurilor Europene catre Ministerul Finantelor Publice si catre Agentia Nationala pentru Achizitii Publice.
Raspuns 80	A se vedea **Raspunsul nr. 78** din prezenta Clarificare
Intrebare 81	***Conditii generale executie lucrari*** ***Clauza 38.2 – Propunem modificarea clauzei dupa cum urmeaza:*** ***„Dacă Supervizorul nu îndeplinește obligațiile prevăzute în subclauza 50.3 [Certificatul de Plată] sau dacă efectuarea unei plăți datorate de către Beneficiar în conformitate cu prevederile Contractului este întârziată cu cel puțin 30 de zile față de termenul-limită potrivit prevederilor subclauzei 50.4 [Plata], Antreprenorul va notifica Beneficiarul și va fi îndreptățit, după un termen de 15 de zile de la transmiterea notificării, să suspende execuția Lucrărilor sau să reducă ritmul de execuție, în conformitate cu cele prevăzute în notificare, până la data la care Antreprenorul va primi Certificatul de Plată sau plata, după caz, și în conformitate cu cele precizate în înștiințare."***
Raspuns 81	A se vedea **Raspunsul nr. 78** din prezenta Clarificare
Intrebare 82	***Conditii generale executie lucrari*** ***Propunem completarea Subclauzei 47.2 prin care sa se confere si posibilitatea antreprenorului de a depune o polita de asigurare pentru sumele retinute, emisa de catre de catre alte institutii financiare / societati de asigurare al carei beneficiar sa fie Achizitorul, astfel cum este conferita aceasta posibilitate inclusiv la constituirea garantiei de buna executie.***
Raspuns 82	A se vedea **Raspunsul nr. 78** din prezenta Clarificare
Intrebare 83	***Conditii generale executie lucrari*** ***Clauza 51.2 lit. f – propunem modificarea dupa cum urmeaza:*** ***(f) sume de adăugat sau de scăzut aferente valorii finale, agreate de Părți sau Decisă de către Supervizor, a tuturor sumelor aferente unor Revendicări potrivit prevederilor clauzei 69 [Revendicări și Decizii].*** ***În cazul în care Beneficiarul și/sau Antreprenorul nu sunt de acord cu Certificatul final de Plată, oricare dintre Părți va transmite o notificare de dezacord în conformitate cu prevederile subclauzei 69c.5 [Notificarea de dezacord], în termenul și condițiile prevăzute în subclauza respectivă.*** ***Chiar dacă o notificare de dezacord este notificată, pentru părțile din Certificatul final de Plată asupra cărora Părțile sunt de acord se va face plata în conformitate cu prevederile subclauzei 50.4 [Plata].*** ***În cazul unui acord al Părților și în cazul în care nu a fost emisă o notificare de dezacord în termenul stabilit, valoarea Certificatului final de Plată reprezintă încheierea tuturor obligațiilor financiare în cadrul Contractului. Beneficiarul nu va mai avea nicio obligație față de Antreprenor în niciun fel sau pentru nicio problemă în legătură cu sau potrivit prevederilor Contractului sau cu execuția Lucrărilor și Antreprenorul va fi decăzut din dreptul său de a primi vreo plată suplimentară. Exceptie o face cazul in care exista demarata vreo procedura de revendicare sau exista litigiu intre parti cu privire la plata unor lucrari, costuri suplimentare, daune interese, a oricaror sume rezultate din indeplinirea contractului si/sau a dispozitiilor Beneficiarului.*** ***Prezenta subclauză nu va limita responsabilităţile Beneficiarului privind obligaţiile sale de despăgubire în caz de fraudă, greşeală deliberată sau comportament necorespunzător.***

Raspuns 83	A se vedea **Raspunsul nr. 78** din prezenta Clarificare
Intrebare 84	***In cadrul pieselor desenate nu am intalnit detalii referitoare la zidul de sprijin prevazut in lista de cantitati nr 23 Lucrari de consolidare. Va rugam clarificati***
Raspuns 84	A se vedea **Anexa nr. 7 la prezenta clarificare - Plansa tip cu lucrarea de sprijin**
Intrebare 85	***Conform fisierului MemTeh_PTh_Task_i_LOT2_DN6_v1_RO_02-2013 din Volumul 11 Raport Tehnic Final rezulta ca pentru podurile de la km 167+593 si km 178+845 se gasesc pe amplasament, sau exista in proprietatea beneficiarului 9, respective 10 grinzi, fapt care nu se reflecta in listele de cantitati. Va rugam clarificati***
Raspuns 85	Se vor oferta 9, respectiv 10 grinzi pentru podurile de la km 167+593 si km 178+845, conform listelor de cantitati.
Intrebare 86	***Lucrarile de poduri descrise a fi necesare, in fisierul MemTeh_PTh_Task_i_LOT2_DN6_v1_RO_02-2013 din Volumul 11 Raport Tehnic Final, nu coincid cu cele prezentate in listele de cantitati. De asemenea lucrarile descrise in listele de cantitati nu coincid cu cele din piesele desenate (ex: Pentru POD KM. 145+238 sunt prevazute, in listele de cantitati, grinzi noi ori aceastea nu se regasesc in partea desenata etc). Va rugam clarificati***
Raspuns 86	Solutia de reabilitare a podului de la km 145+238 este in concordanta cu Expertiza tehnica prin care se recomanda **Solutia 2: Reabilitare pod cu inlocuire suprastructura, cuprinde lucrări de reparații capitale (ind. 118 conform AND 554).**
Intrebare 87	***Va rugam sa ne transmiteti raspunsurile la solicitarile de clarificari transmise anterior.***
Raspuns 87	Raspunsurile sunt publicate in prezenta clarificare
Intrebare 88	***Avand in vedere perioada sarbatorilor Pascale, va rugam sa fiti de acord cu decalare termenului de depunere cu minimum 10 zile lucratorare.***
Raspuns 88	Pentru noul termen de primire a ofertelor, va rugam sa consultati sectiunea *Liste erate* din SEAP, precum si *Anuntul de tip erata* aferent.
Intrebare 89	***Referitor la Anexa 1 la Clarificarea nr. 1 - Liste de Cantități revizuite / Foaie A / Cod articol GI.10 ați putea clarifica sfera lucrărilor de proiectare menționate în articol?***
Raspuns 89	Pentru lucrarile de proiectare aferente Articolului GI.10 – „Alocare pentru proiectarea potrivit Clauzei II.1.15A din Specificatii Tehnice pentru Articole Generale”, a se vedea Clauza II.1.15A din Specificatii tehnice.
Intrebare 90	***Referitor la Anexa 1 la Clarificarea nr. 1 - Liste de Cantități revizuite / Foaie A / Cod articol GI.11, puteți clarifica câți experţi in vederea asistentei tehnice ar trebui să oferim?***
Raspuns 90	Referitor la articolul GI.11, a se vedea Clauza II.1.15B, respectiv, Antreprenorul va fi responsabil pentru asigurarea asistentei tehnice pe Santier, in conformitate cu prevederile Legii 10/1995 articolul 23 d,e,f,g,h si i.
Intrebare 91	***Referitor la Anexa 1 la Clarificarea nr. 1 - Liste de Cantități revizuite / Foaie A / Cod articol GI.14, vă rugăm să ne puneti la dispozitie desene ale semnelor temporare, daca acestea exista. Dacă nu, vă rugăm să clarificați dimensiunile semnelor temporare***
Raspuns 91	Referitor la articolul GI.14, in ceea ce priveste panourile pentru afisare temporara, a se vedea Art II.1.17 din Specificatiile Tehnice, respectiv, panourile pentru afisare temporara vor respecta conditiile impuse prin MIV.
Intrebare 92	***Referitor la Anexa 1 la Clarificarea nr. 1 - Liste de Cantități revizuite / Foaie A / Cod articol GI.15 vă rugăm să ne puneti la dispozitie desene ale semnelor permanente, daca acestea exista. Dacă nu, vă rugăm să clarificați dimensiunile semnelor permanente***

Raspuns 92	Referitor la articolul GI.15, in ceea ce priveste placile pentru amplasare permanenta, a se vedea Art II.1.17 din Specificatiile Tehnice, respectiv, acestea vor respecta conditiile impuse prin Manualul de Identitate Vizuala.
Intrebare 93	***Trimitere la Specificații tehnice pentru Articole Generale / Pagina 25 / „Elaborarea și publicarea articolelor de presă" și „Documentele întocmite în temeiul contractului" nu există articole in listele de cantitati pentru lucrările menționate. Există vreun articol in listele de cantitati pe care îl luăm în considerare pentru aceste lucrări? Dacă da, vă rugăm să clarificați articolul in listele de cantitati.***
Raspuns 93	A se vedea Art II.1.17 din Specificatiile Tehnice, din cadrul caruia fac parte si „Elaborarea si publicarea unor articole de presa" si „Documente elaborate în cadrul Contractului", astfel, acestea sunt incluse in articolul GI.15 Articole generale.
Intrebare 94	***Referitor la Anexa 1 la Clarificarea nr. 1 - Liste de Cantități revizuite / Sheet 6 / Nr.crt.18 unitatea este definită ca „m3", cu toate acestea unitatea este specificată ca „m2" în „Descrieri de preturi". Vă rugăm să ne precizaţi ce să luăm în considerare.***

Nr.crt.	*Cod articol*	*Descrierea lucrarii*	*UM*	*Cantitate*
18	*L1*	*Plantare iarba*	*m3*	*1.880,00*

Raspuns 94	A se vedea **Anexa nr. 1 la prezenta clarificare – Liste de Cantitati revizuite.**
Intrebare 95	***Referitor la Anexa 1 la Clarificarea nr. 1 - Liste de Cantități revizuite / Sheet 2,3,6,7 / cod articol R7 este precizat "Beton asfaltic deschis preparat cu bitum - strat de legătură BAD 22.4" Nr.crt.9 in sheet 2, Nr.crt. 5 in sheet 3, Nr.crt.2 in sheet 6. Cu toate acestea, este specificat ca „Beton asfaltic deschis pregătit cu bitum - strat de legătură BAD20" în sheet 7, Nr.crt.11. Ați putea, vă rog, să clarificați care ar trebui luat în considerare pentru R7?***

Nr.crt.	*Cod articol*	*Descrierea lucrarii*	*UM*	*Cantitate*
9	*R7*	*Beton asfaltic deschis - strat de legatura BAD 22,4*	*to*	*67.938,61*
5	*R7*	*Beton asfaltic deschis preparat cu bitum - strat de legatura BAD 22.4*	*to*	*2.954,00*
2	*R7*	*Beton asfaltic deschis preparat cu bitum - strat de legatura BAD 22.4*	*to*	*350,00*
11	*R7*	*Beton asfaltic deschis preparat cu bitum - strat de legatura BAD20*	*to*	*1.000,00*

Raspuns 95	A se vedea **raspunsul la intrebarea nr. 35 din prezenta clarificare**
Intrebare 96	***Referitor la Anexa 1 la Clarificarea nr. 1 - Liste de Cantități revizuite / Sheet 6 / Nr.crt.17 cod articol R10B unitatea de masura este "m2" in „Descrieri de preturi". Cu toate acestea, unitatea sa este definită ca „m3" in Lista de cantitati. Ați putea, vă rog, să clarificați care dintre acestea ar trebui luată în considerare?***

Nr.crt.	*Cod articol*	*Descrierea lucrarii*	*UM*	*Cantitate*
17	*R10B*	*Imbracaminte din beton de ciment rutier de tip BcR cu grosime de 20.00 cm*	*m3*	*6.040,00*

Raspuns 96	A se vedea **Anexa nr. 1 la prezenta clarificare – Liste de Cantitati revizuite.**
Intrebare 97	***Referitor la Anexa 1 la Clarificarea nr. 1 - Liste de Cantități revizuite / Sheet 10 and 11 / unitatea de masura este "m3" pentru articolul R15A in sheet 10 si 11 pentru Nr.crt.1. Cu toate acestea, unitatea este descrisă ca „tone" în „Descrieri de preturi" pentru articolul menționat. Ați putea, vă rog, să clarificați care dintre acestea ar trebui luată în considerare?***

Nr.crt.	*Cod articol*	*Descrierea lucrarii*	*UM*	*Cantitate*
1	*R15A*	*Desfacere sistem rutier*	*m3*	*190,97*
1	*R15A*	*Desfacere sistem rutier*	*m3*	*52,00*

Raspuns 97	A se vedea **Anexa nr. 2 la prezenta clarificare – Descrieri de preturi revizuite.**
Intrebare 98	***Referitor la Anexa 1 la Clarificarea nr. 1 - Liste de Cantitati revizuite / Sheet 2,3,6,7 si 8 / Cod articol R22 "Strat din beton de ciment", nu am putut găsi specificații și planuri pentru menționarea articolului in lista de preturi. Puteți furniza specificații și desene pentru codul articolului R22?***

Nr.crt.	*Cod articol*	*Descrierea lucrarii*	*UM*	*Cantitate*
2	*R22E*	*Strat din beton de ciment*	*m3*	*2.452,96*
14	*R22B*	*Strat din beton de ciment*	*m3*	*250,00*
14	*R22a*	*Strat din beton de ciment*	*m3*	*604,00*
9	*R22C*	*Strat din beton de ciment*	*m3*	*8.400,00*
2	*R22A*	*Strat din beton de ciment*	*m3*	*3.858,79*

Raspuns 98	Pentru **articolul R22E**, a se vedea **raspunsul nr. 19 la prezenta clarificare** Pentru **articolul R22B**, a se vedea Descrierea de preturi pentru articolul R22b Strat din beton de ciment (R22b-clasa C12/15). Pentru **articolul R22A** a se vedea **raspunsul nr. 20 la prezenta clarificare** Pentru **articolul R22C** a se vedea **raspunsul nr. 22 la prezenta clarificare**
Intrebare 99	***Referitor la Anexa 1 la Clarificarea nr. 1 - Liste de Cantități revizuite / Foaia 6 / Cod articol R30 „Mobilarea parcărilor" nu am putut găsi zona de parcare și desenele mobilierului în documentele tehnice. Ați putea să ne oferiți desene de locuri de parcare? Dacă nu există desene, vă rugăm să furnizați lista mobilierului și a altor obiecte acoperite de lucrare. Mai mult, elementul este specificat ca „m3" în Lista de cantitati, dar este definit ca „piesă" în „Descrieri de preturi". Ați putea, vă rog, să clarificați care dintre acestea ar trebui luată în considerare?***
Raspuns 99	A se vedea **Anexa nr. 1 la prezenta clarificare – Liste de Cantitati revizuite.**
Intrebare 100	***Referitor la Anexa 1 la Clarificarea nr. 1 - Liste de Cantități revizuite / Foaia 10 și 11 / Codul articolului 2C9A, articolul menționat este specificat ca „tonă" în Foaia 10. Totuși, același element este specificat și ca „m3" în Foaia 11. Puteți clarifica care este ar trebui luat în considerare pentru codul articolului 2C9A?***

Nr.crt.	*Cod articol*	*Descrierea lucrarii*	*UM*	*Cantitate*
8	*2C9A*	*Armaturi din BST500S*	*to*	*0,91*
7	*2C9A*	*Armaturi din BST500S*	*m3*	*3,45*

Raspuns 100	A se vedea **Anexa nr. 1 la prezenta clarificare – Liste de Cantitati revizuite.**

Intrebare 101	***Referitor la Anexa 1 la Clarificarea nr. 1 - Liste de Cantități revizuite / Sheet 11 / Nr.crt.8 Codul articolului C1F5 este specificat ca „m3" în lista de cantitati. Cu toate acestea, este definit ca „piesă" în „Descrieri de preturi". Puteți clarifica care dintre ele ar trebui luată în considerare?***
Raspuns 101	A se vedea **Anexa nr. 1 la prezenta clarificare – Liste de Cantitati revizuite.**
Intrebare 102	***Referitor la Anexa 1 la Clarificarea nr. 1 - Liste de Cantități revizuite / Sheet 11 / Nr.crt.9 Codul articolului C1D3 este specificat ca „m3" în Lista de cantitati. Cu toate acestea, este definit ca „piesă" în „Descrieri de preturi". Puteți clarifica care dintre ele ar trebui luată în considerare?***
Raspuns 102	A se vedea **Anexa nr. 1 la prezenta clarificare – Liste de Cantitati revizuite.**
Intrebare 103	***Referitor la Anexa 1 la Clarificarea nr. 1 - Liste de Cantități revizuite / Sheet 11 / Nr.crt.10 Codul articolului CC3 este specificat ca „m3" în Lista de cantitati. Cu toate acestea, este definit ca „piesă" în „Descrieri de preturi". Puteți clarifica care dintre ele ar trebui luată în considerare?***
Raspuns 103	A se vedea **Anexa nr. 1 la prezenta clarificare – Liste de Cantitati revizuite.**
Intrebare 104	***Referitor la Anexa 1 la Clarificarea nr. 1 - Liste de Cantități revizuite / Sheet 11 / Nr.crt.11 Codul articolului C1E5 este specificat ca „m3" în Lista de cantitati. Cu toate acestea, este definit ca „piesă" în „Descrieri de preturi". Puteți clarifica care dintre ele ar trebui luată în considerare?***
Raspuns 104	A se vedea **Anexa nr. 1 la prezenta clarificare – Liste de Cantitati revizuite.**
Intrebare 105	***Referitor la Anexa 1 la Clarificarea nr. 1 - Liste de Cantități revizuite / Sheet 11 / Nr.crt.14 Codul articolului C4A este specificat ca „m3" în Lista de cantitati. Cu toate acestea, este definit ca „m2" în „Descrieri de preturi". Puteți clarifica care dintre acestea ar trebui luată în considerare?***
Raspuns 105	A se vedea **Anexa nr. 1 la prezenta clarificare – Liste de Cantitati revizuite.**
Intrebare 106	***Referitor la Anexa 1 la Clarificarea nr. 1 - Liste de Cantități revizuite / Sheet 11 / Nr.crt.15 Codul articolului C12A este specificat ca „m3" în Lista de cantitati. Cu toate acestea, este definit ca „m2" în „Descrieri de preturi". Puteți clarifica care dintre acestea ar trebui luată în considerare?***
Raspuns 106	A se vedea **Anexa nr. 1 la prezenta clarificare – Liste de Cantitati revizuite.**
Intrebare 107	***Referitor la Anexa 1 la Clarificarea nr. 1 - Liste de Cantități revizuite / Sheet 7 / Nr.crt.7 Codul articolului C1 este specificat ca „ml" în Lista de cantitati. Cu toate acestea, este definit ca „piesă" în „Descrieri de preturi". Puteți clarifica care dintre acestea ar trebui luată în considerare?***
Raspuns 107	A se vedea **Anexa nr. 1 la prezenta clarificare – Liste de Cantitati revizuite si Anexa nr. 2 – Descrieri de preturi revizuite**
Intrebare 108	***Reference to Anexa 1 la Clarificarea nr. 1 - Liste de Cantități revizuite / Sheet 10 / Nr.crt.17 Codul articolului C3 este specificat ca „m3" în Lista de cantitati. Cu toate acestea, este definit ca „piesă" în „Descrieri de preturi". Puteți clarifica care dintre ele ar trebui luată în considerare?***
Raspuns 108	A se vedea **raspunsul nr. 6 la prezenta clarificare.**
Intrebare 109	***Referitor la Anexa 1 la Clarificarea nr. 1 - Liste de Cantități revizuite / Sheet 11 / Nr.crt.21 Codul articolului 315A este specificat ca „m3" în Lista de cantitati. Cu toate acestea, este definit ca „m2" în „Descrieri de preturi". Puteți clarifica care dintre acestea ar trebui luată***

	în considerare? De asemenea, nu am putea avea niciun detaliu despre pilling în desenele de canal, ați putea, vă rugăm, să furnizați desene pentru codul articolului 315A.
Raspuns 109	A se vedea **Anexa nr. 1 la prezenta clarificare – Liste de Cantitati revizuite.**
Intrebare 110	***Referitor la Anexa 1 la Clarificarea nr. 1 - Liste de Cantități revizuite / Sheet 11 / Nr.crt.19 Codul articolului 310A este specificat ca „m3" în Lista de cantitati. Cu toate acestea, este definit ca „m2" în „Descrieri de preturi". Puteți clarifica care dintre acestea ar trebui luată în considerare?***
Raspuns 110	A se vedea **Anexa nr. 1 la prezenta clarificare – Liste de Cantitati revizuite.**
Intrebare 111	***Referitor la Anexa 1 la Clarificarea nr. 1 - Liste de Cantități revizuite / Sheet 5 / Nr.crt.7 Codul articolului D8 este specificat ca „piesă" în Lista de cantitati. Cu toate acestea, este definit ca „m" în „Descrieri de preturi". Puteți clarifica care dintre acestea ar trebui luată în considerare?***
Raspuns 111	A se vedea **raspunsul nr. 3 la prezenta clarificare**.
Intrebare 112	***Referitor la Anexa 1 la Clarificarea nr. 1 - Liste de Cantități revizuite / Sheet 5 / Nr.crt.8 Codul articolului D10 este specificat ca „piesă" în Lista de cantitati. Cu toate acestea, este definit ca „m" în „Descrieri de preturi". Puteți clarifica care dintre acestea ar trebui luată în considerare?***
Raspuns 112	A se vedea **raspunsul nr. 3 la prezenta clarificare**.
Intrebare 113	***Referitor la Anexa 1 la Clarificarea nr. 1 - Liste de Cantități revizuite / Sheet 5 / Nr.crt.9 Codul articolului D11 este specificat ca „piesă" în Lista de cantitati. Cu toate acestea, este definit ca „m" în „Descrieri de preturi". Puteți clarifica care dintre acestea ar trebui luată în considerare?***
Raspuns 113	A se vedea **Anexa nr. 1 la prezenta clarificare – Liste de Cantitati revizuite si Anexa nr. 2 – Descrieri de preturi revizuite**
Intrebare 114	***Referitor la Anexa 1 la Clarificarea nr. 1 - Liste de Cantități revizuite / Sheet 5 / Nr.crt.5 Cod articol D11K nu am putut găsi detalii despre specificații. Puteți să ne furnizați specificații și desene pentru codul articolului D11K „Fito-purificator"?***
Raspuns 114	A se vedea articolul D11K Bazin Fito-Epurator din Descrierile de pret si plansa DN6-DE-T1-L2-DET-030 rev 1.
Intrebare 115	***Referitor la Anexa 1 la Clarificarea nr. 1 - Liste de Cantități revizuite / Sheet 5 / Nr.crt.6 Cod articol D11D nu am putut găsi detalii despre specificații. Ați putea furniza specificații pentru codul articolului D11D „Bazinul decantorului"?***
Raspuns 115	**A se vedea Anexa nr. 8 la prezenta clarificare - Detaliul nr. 29a: Decantor si deversor.**
Intrebare 116	***Referitor la Anexa 1 la Clarificarea nr. 1 - Liste de Cantități revizuite / Sheet 11 / Nr.crt.16 Codul articolului EQ2A este specificat ca „m3" în Lista de cantitati. Cu toate acestea, este definit ca „m" în „Descrieri de preturi". Puteți clarifica care dintre acestea ar trebui luată în considerare?***
Raspuns 116	A se vedea **Anexa nr. 1 la prezenta clarificare – Liste de Cantitati revizuite.**
Intrebare 117	***Referitor la Anexa 1 la Clarificarea nr. 1 - Liste de Cantități revizuite / Sheet 12 / Nr.crt.6 Cod articol SVO5, nu am putut găsi desenele și specificațiile, puteți furniza desene și specificații pentru codul articolului SVO5?***
Raspuns 117	A se vedea **Anexa nr. 1 la prezenta clarificare – Liste de Cantitati revizuite.**
Intrebare 118	***Referitor la Anexa 1 la Clarificarea nr. 1 - Liste de Cantitati revizuite / Sheet 12 / Nr.crt.95 Cod articol SVSS, nu am putut găsi specificațiile și desenele „stâlpi pentru panouri mari",***

	ați putea furniza specificații și desene pentru codul articolului SVSS?
Raspuns 118	A se vedea **Anexa nr. 1 la prezenta clarificare – Liste de Cantitati revizuite.**
Intrebare 119	***Referitor la Descrieri de preturi / Pagina 50 / ILA: INTERSECȚIE ROTATIVĂ DE ILUMINARE, nu am putut găsi niciun articol pentru codul articol ILA în Lista de cantitati. Vă rugăm să ne clarificați că articolul menționat este sau nu în atribuțiile contractantului? Dacă se află în atribuţiile contractantului, ce articol din Lista de cantitati putem lua în considerare pentru lucrările menționate?***
Raspuns 119	Articolul ILA: ILUMINAT INTERSECTIE GIRATORIE face parte din executia sensurilor giratorii de la km 170+478 si km 177+860. Aceste sensuri giratorii nu se regasesc in listele de cantitati (implicit nici articolul ILA) si nu fac obiectul prezentei proceduri, fiind deja executate in cadrul variantei de ocolire Caracal. **A se vedea Anexa nr. 2 la prezenta clarificare – Descrieri de preturi revizuite** din cadrul carora a fost eliminat articolul ILA.
Intrebare 120	***Referitor la Anexa 1 la Clarificarea nr. 1 - Liste de Cantități revizuite / Foaia 12 / Nr.crt.98 Cod articol ILB, nu am putut găsi specificațiile și desenele „Iluminarea parcării de odihnă pe termen lung", puteți furniza specificații și desene pentru codul articol ILB?***
Raspuns 120	Iluminatul in parcările de odihnă de lunga durata se va realiza conform articolului ILB din Lista 12 – Semnalizare si marcaje rutiere, cu respectarea descrierii de preț.
Intrebare 121	***Referitor la Anexa 1 la Clarificarea nr. 1 - Liste de Cantități revizuite / Sheet 21 / Nr.crt.17 Cod articol B.D.28d, nu am putut găsi desenele și specificațiile „Parapete de siguranță a traficului din New Jersey", ați putea furniza desene și specificații pentru codul articolului B.D.28d?***
Raspuns 121	A se vedea articolul B.D.28D Parapet pentru siguranta circulatiei autovehiculelor tip New Jersey, din cadrul Descrierilor de preturi.
Intrebare 122	***Referitor la Anexa 1 la Clarificarea nr. 1 - Liste de Cantități revizuite / Foaia 18 / Nr.crt.21 Cod articol BD36, nu am putut găsi desene și specificații, ne puteți furniza desene „Cabluri torsadate pentru precomprimarea punții punții" și specificații pentru articol cod BD36?***
Raspuns 122	Cablurile folosite vor fi din fascicole compuse alcatuite din minim patru toroane paralele cu aria de 150 mm^2, care corespund grupei C de elemente intinse. Rezistenta la rupere va fi fUK = 1860 MPa. A se vedea **Anexa nr. 9 la prezenta clarificare - Caiet de Sarcini 04. - CONSOLIDAREA SUPRASTRUCTURII DE BETON ARMAT PRIN PRECOMPRIMARE EXTERIOARA.**
Intrebare 123	***Referitor la Descrieri de preturi / Pagina 57 / BD44: „Bare de Inalta Rezistenta Tip Y1050", nu am putut găsi niciun articol pentru BD44 în Lista de cantitati. Vă rugăm să clarificați că articolul menționat se află în atribuţiile contractantului sau nu? Dacă se află în atribuţiile contractantului, ce articol din Lista de cantitati putem lua în considerare pentru lucrările menționate?***
Raspuns 123	**A**rticolul BD44 Bare de Inalta Rezistenta Tip Y1050 nu face parte din listele de cantitati si nu intra in atributiile contractantului. **A se vedea Anexa nr. 2 la prezenta clarificare – Descrieri de preturi revizuite** din cadrul carora a fost eliminat articolul BD44.
Intrebare 124	***Referitor la Descrieri de preturi / Pagina 58 / BD45: „Ancoraje Tip Pentru Bare de Inalta Rezistenta Y1050", we could not find any item for BD45 in the Lista de cantitati. Vă rugăm***

	să clarificați că articolul menționat se află în atribuţiile contractantului sau nu? Dacă se află în atribuţiile contractantului, ce articol din Lista de cantitati putem lua în considerare pentru lucrările menționate?
Raspuns 124	**A**rticolul BD45 Ancoraje Tip Pentru Bare de Inalta Rezistenta Y1050 nu face parte din listele de cantitati si nu intra in atributiile contractantului. **A se vedea Anexa nr. 2 la prezenta clarificare – Descrieri de preturi revizuite** din cadrul carora a fost eliminat articolul BD45
Intrebare 125	***Referitor la Descrieri de preturi / Pagina 58 / BD47: „Precomprimare Bare de Inalta Rezistenta", nu am putut găsi niciun articol pentru BD47 în Lista de cantitati. Vă rugăm să clarificați că articolul menționat se află în atribuţiile contractantului sau nu? Dacă se află în atribuţiile contractantului, ce articol din Lista de cantitati putem lua în considerare pentru lucrările menționate?***
Raspuns 125	**A**rticolul BD47 Precomprimare Bare de Inalta Rezistenta nu face parte din listele de cantitati si nu intra in atributiile contractantului. **A se vedea Anexa nr. 2 la prezenta clarificare – Descrieri de preturi revizuite** din cadrul carora a fost eliminat articolul BD47.
Intrebare 126	***Referitor la Descrieri de preturi / Pagina 64-65 / B.O.05: „Desfacere Cale", nu am putut găsi niciun desen. Puteți furniza desenele pentru lucrările menționate?***
Raspuns 126	A se vedea descrierea de pret pentru articolul B.O.05 Desfacere Cale. **A se vedea Anexa nr. 2 la prezenta clarificare – Descrieri de preturi revizuite**
Intrebare 127	***Reference to Anexa 1 la Clarificarea nr. 1 - Liste de Cantități revizuite / Foaia 23 / Nr.crt.11 Cod articol C11, nu am putut găsi specificații și desene, ați putea furniza specificații și desene pentru „Articol cuțit forat Ø1.08m, L = 15.0m" cod C11?***
Raspuns 127	Articolul C11 devine **articolul C11C.** A se vedea **Anexa nr. 1 la prezenta clarificare – Liste de Cantitati revizuite, Anexa nr. 2 – Descrieri de preturi revizuite si Anexa nr. 7 – Plansa tip cu lucrarea de sprijin**
Intrebare 128	***Referitor la Anexa 1 la Clarificarea nr. 1 - Liste de Cantități revizuite / Sheet 6 / Nr.crt.22 Codul articolului D7b este specificat ca „m3" în Lista de cantitati. Cu toate acestea, este definit ca „m" în „Descrieri de preturi". Puteți clarifica care dintre acestea ar trebui luată în considerare?***
Raspuns 128	A se vedea **Anexa nr. 1 la prezenta clarificare – Liste de Cantitati revizuite.**
Intrebare 129	***Referitor la Anexa 1 la Clarificarea nr. 1 - Liste de Cantități revizuite / Foaia 8 / Nr.crt.5 Cod articol R26 „Dezafectarea trotuarelor existente" nu este specificat în „Descrierea de preturi", puteți furniza descrierea articolului menționat?***
Raspuns 129	**A se vedea Anexa nr. 2 la prezenta clarificare – Descrieri de preturi revizuite**
Intrebare 130	***Referitor la Anexa 1 la Clarificarea nr. 1 - Liste de Cantitati revizuite / Sheet 10 / Nr.crt.4 Cod articol 2B12 „Cofraj" nu este specificat în „Descrieri de preturi". Puteți furniza descrierea articolului menționat?***
Raspuns 130	**A se vedea Anexa nr. 2 la prezenta clarificare – Descrieri de preturi revizuite**
Intrebare 131	***Referitor la Anexa 1 la Clarificarea nr. 1 - Liste de Cantități revizuite / Sheet 10 / Nr.crt.7 Cod articol 2B15B „Betonul C 20/25 în placa de fundație" nu este specificat în „Descrieri de preturi", puteți furniza descrierea articolului menționat?***
Raspuns 131	A se vedea **Anexa nr. 1 la prezenta clarificare – Liste de Cantitati revizuite si Anexa nr. 2 – Descrieri de preturi revizuite**

Intrebare 132	***Referitor la Anexa 1 la Clarificarea nr. 1 - Liste de Cantitati revizuite / Sheet 12 / Nr.crt. de la 50 la 73 Codurile articolelor SVF1 la SVF50 nu sunt specificate în „Descrieri de preturi". Puteți furniza descrierea articolului menționat?***
Raspuns 132	**A se vedea Anexa nr. 2 la prezenta clarificare – Descrieri de preturi revizuite**
Intrebare 133	***Referitor la Anexa 1 la Clarificarea nr. 1 - Liste de Cantități revizuite / Sheet 13 / Nr.crt.21 codul articolului nu este definit. Puteți furniza codul articolului articolului menționat?***
Raspuns 133	A se vedea **Anexa nr. 1 la prezenta clarificare – Liste de Cantitati revizuite si Anexa nr. 2 – Descrieri de preturi revizuite**
Intrebare 134	***Referitor la Anexa 1 la Clarificarea nr. 1 - Liste de Cantități revizuite / Sheet 20 / Nr.crt.26 cod articol B.W.06 nu este specificat în „Descrieri de preturi". Puteți furniza descrierea articolului menționat?***
Raspuns 134	A se vedea **Anexa nr. 2 la prezenta clarificare – Descrieri de preturi revizuite.**
Intrebare 135	***Referitor la RO_CS14_Semnalizare rutiera și Vol. 9 LUCRARI DE SEMNALIZARE SI MARCAJE RUTIERE, nu am putut găsi desene tipice ale secțiunilor pentru care este indicată dimensiunea indicatoarelor rutiere, ați putea furniza desene tipice ale secțiunilor pentru indicatoarele rutiere?***
Raspuns 135	A se vedea **Anexa nr. 2 la prezenta clarificare – Descrieri de preturi revizuite** Indicatoarele de circulaţie se vor amplasa conform proiectului de semnalizare rutiera. Indicatoarele rutiere se vor confecţiona şi monta conform SR 1848/1-2011, SR 1848/2-2011 şi SR 1848/3-2008.
Intrebare 136	***Referitor la Podete și Vol. 9 LUCRARI DE SEMNALIZARE SI MARCAJE RUTIERE, nu am putut găsi desene tipice ale secțiunilor, care este indicată dimensiunea marcajelor rutiere, ați putea furniza desene tipice ale secțiunilor pentru marcajele rutiere?***
Raspuns 136	A se vedea Vol. 12 Lucrari de semnalizare si marcaje rutiere din cadrul Specificatiilor.
Intrebare 137	***Cu referire la mențiunea din Fișa de Date -II 2.4. Autoritatea Contractanta isi rezerva dreptul de a efectua modificari ale contractului cu privire la urmatoarele aspecte (fara a se limita la acestea): 1) partile contractante– vă rugăm să clarificați conform lit. a) a art 221 din Legea nr. 98/2016 condițiile în care ar putea avea loc o modificare a părților contractante.***
Raspuns 137	Autoritatea Contractanta precizeaza ca, in conformitate cu prevederile Articolului 5.4 alin. (1) pct. 1 din Acordul Contractual, modificarea partilor contractante poate deveni incidenta astfel: Atunci când Antreprenorul este înlocuit de un nou Antreprenor şi numai în situaţia în care drepturile şi obligaţiile Antreprenorului iniţial rezultate din contractul de achiziţie publică sunt preluate, ca urmare a unei succesiuni universale sau cu titlu universal în cadrul unui proces de reorganizare, inclusiv prin fuziune, divizare, achiziţie sau insolvenţă, de către un alt operator economic care îndeplineşte criteriile de calificare şi selecţie stabilite iniţial, cu condiţia ca această modificare să nu presupună alte modificări substanţiale ale contractului de achiziţie publică şi să nu se realizeze cu scopul de a eluda aplicarea procedurilor de atribuire prevăzute de Legea nr. 98/2016 privind achiziţiile publice, cu modificările şi completările ulterioare.
Intrebare 138	***Cu referire la mențiunea din Fișa de Date III 1.2. Capacitatea economică și financiară – Documentele prezentate trebuie sa indice concret care sunt resursele financiare pe care tertul le va mobiliza in cazul in care ofertantul intampina dificultati pe parcursul derularii contractului sau se va afla in imposibilitatea derularii contractului, tipul acestor***

	documente fiind determinat de obligatiile asumate de ofertant si tertul sustinator prin angajamentul ferm. Tertul sustinator va dovedi prin documentele prezentate ca detine toate resursele invocate ca element de sustinere a ofertantului. – vă rugăm să exemplificați câteva categorii de documente care ar face dovada deținerii resurselor financiare invocate ca element de susținere a ofertantului.
Raspuns 138	In cadrul Documentatiei de Atribuire a fost publicat modelul de Angajament ferm privind sustinerea acordata pentru indeplinirea cerintei privind situatia economica si financiara (Formularul nr. 3A), in care se precizeaza explicit urmatoarele: Nota 1: *In sensul art. 182 alin. (4) din Legea 98/2016 cu modificarile si completarile ulterioare, impreuna cu Angajamentul ferm vor fi anexate documentele transmise ofertantului de catre tertul sustinator* ***din care va rezulta modul efectiv prin care tertul sustinator va asigura indeplinirea propriului angajament.*** *Acestea se vor constitui in anexe la prezentul angajament ferm.* *Documentele prezentate* ***trebuie sa indice concret care sunt resursele financiare*** *pe care tertul le va mobiliza in cazul in care operatorul economic intampina dificultati pe parcursul derularii contractului sau se va afla in imposibilitatea derularii contractului, tipul acestor documente fiind determinat de obligatiile asumate de ofertant si tertul sustinator prin angajamentul ferm.* *Tertul sustinator va dovedi prin documentele prezentate ca detine toate resursele invocate ca element de sustinere a ofertantului.* Va rugam sa aveti in vedere ca cifra de afaceri reprezinta un indicator economic care reflecta activitatea anterioara a operatorului economic, scopul acestuia fiind de a crea o imagine asupra capacitatii acestuia de a executa contractul prin prisma potentialului financiar demonstrat pe baza performantelor anterioare. Din acest punct de vedere, cifra de afaceri (care reflecta o situatie economica anterioara proprie fiecarui operator economic) **nu este o resursa care sa poata fi transferata** altui operator economic CU SCOPUL DE A FI UTILIZATA/ MOBILIZATA IN MOD CONCRET in cazul in care viitorul Antreprenor va intampina dificultati in implementarea contractului de lucrari. Autoritatea Contractanta nu a impus in cadrul Documentatiei de atribuire categoriile de documente pe care ofertantii urmeaza sa le prezinte odata cu Angajamentul ferm privind sustinerea acordata pentru indeplinirea criteriului referitor la capacitatea economica si financiara insa, in cuprinsul documentelor prezentate odata cu Angajamentul ferm, va fi necesar sa se indice **care sunt resursele financiare** pe care tertul sustinator le va pune la dispozitie, precum si modul efectiv in care tertul sustinator isi va indeplini anagajamentul. Precizam ca evaluarea ofertelor se va realiza pe baza documentelor prezentate de fiecare ofertant pentru demonstrarea indeplinirii cerintelor, la acest moment Autoritatea Contractanta neputandu-se substitui Comisiei de evaluare. Va rugam sa aveti in vedere si recomandarea de buna practica oferita de catre ANAP referitoare la ***documentele care probeaza indeplinirea unei cerinte de catre tertul sustinator, care se vor depune odata cu DUAE:*** *"Consiliere metodologică privind modalitatea de interpretare și de aplicare a prevederilor art. 182 alin. (4) din Legea nr. 98/2016, respectiv cu privire la categoriile de documente prezentate împreună cu angajamentul de susținere al terțului/terților susținător/susținători ce pot fi acceptate de autoritatea contractantă, având în vedere că autoritatea contractantă a inclus in modelul de angajament de susținere o notă privind obligativitatea depunerii documentelor transmise ofertantului de către terțul/terții susținător/susținători, din care rezultă modul efectiv în care va/vor asigura îndeplinirea angajamentului, împreună cu angajamentul ferm, cu oferta și cu DUAE."* ***Raspunsul ANAP a fost:*** *"Cu privire la obligativitatea depunerii angajamentului ferm al terțului/terților susținător/susținători odată cu DUAE, precizăm că a fost emisă Notificarea nr. 258/2017 reprezentând Erata la Notificarea ANAP nr. 256/2016 – FIȘA DE DATE – secțiunea III.2.1.a) conform căreia formularea atenționării nr. 2 se va citi: „**Se vor depune, odată cu DUAE, următoarele documente: angajamentul ferm al terțului susținător din care rezultă modul efectiv în care se va materializa susținerea acestuia**, a acordului de subcontractare și/sau a acordului de asociere, după caz. [...] **În ceea ce privește documentele prezentate împreună cu angajamentul de susținere al terțului/terților susținător/susținători, precizăm următoarele:** [...] Potrivit art. 182 alin. (1) din Legea 98/2016,*

	operatorul economic are dreptul să invoce susținerea unui/unor terț/terți în ceea ce privește îndeplinirea criteriilor referitoare la situația economică și financiară și/sau a criteriilor privind capacitatea tehnică și profesională, indiferent de natura relațiilor juridice existente între operatorul economic și terțul/terții respectiv/respectivi. ***Astfel cum este prevăzut la alin. (3) și (4) ale aceluiași articol, în cazul în care operatorul economic își demonstrează situația economică și financiară și/sau capacitatea tehnică și profesională invocând susținerea acordată de unul sau mai mulți terți, operatorul economic are obligația de a dovedi autorității contractante că „a luat toate măsurile necesare pentru a avea acces în orice moment la resursele necesare" prin prezentarea angajamentului de susținere împreună cu documentele din care rezultă „modul efectiv prin care terțul/terții susținător/susținători va/vor asigura îndeplinirea angajamentului de susținere". Ca urmare, operatorul economic trebuie să prezinte documente care demonstrează accesul respectivului operator economic la resursele financiare sau tehnice asigurate de terțul/terții susținător/susținători, potrivit prevederilor angajamentului de susținere****. Astfel, în cazul resurselor care pot fi puse efectiv la dispoziția operatorului economic de către terțul susținător, precum resurse materiale, umane, financiare, operatorul economic poate să depună orice tip de document care demonstrează că terțul susținător dispune de respectivele resurse, care vor fi disponibilizate în funcție de necesitățile contractului conform angajamentului ferm, precum contracte de vânzare-cumpărare, închiriere, leasing, comodat, contracte de muncă, contracte de colaborare, contract de credit etc.* ***În cazul în care susținerea terțului vizează resurse netransferabile, precum experiența similară sau cifra de afaceri, operatorul economic poate să depună documente din care rezultă experiența similară sau cifra de afaceri a terțului susținător****, precum liste de produse/servicii/lucrări furnizate/prestate/executate de terț, declarație privind cifra totală de afaceri/cifra de afaceri în domeniul de activitate a terțului etc.* ***DE ASEMENEA, AVÂND ÎN VEDERE PREVEDERILE ART. 182 ALIN. (5) DIN LEGEA NR. 98/2016 care stipulează că „angajamentul asigură autorității contractante îndeplinirea obligațiilor asumate prin acesta, în situația în care contractantul întâmpină dificultăți pe parcursul derulării contractului", SUPLIMENTAR, operatorul economic va trebui să prezinte documente din care să rezulte care sunt concret resursele pe care le va mobiliza terțul susținător în cazul în care operatorul economic întâmpină dificultăți pe parcursul derulării contractului.*** *[...]".*
Intrebare 139	***Cu referire la mențiunea din Fișa de Date III 1.3. a) Capacitatea tehnică și/sau profesională – Cerința 1 – fiind vorba despre experiență similară vă rugăm să clarificați ce documente și/sau informații fac dovada deținerii resurselor terțului susținător pentru această cerință.***
Raspuns 139	In cadrul Documentatiei de Atribuire a fost publicat modelul de Angajament ferm privind sustinerea acordata pentru indeplinirea cerintei privind capacitatea tehnica – experienta similara (Formularul nr. 3B), in care se precizeaza explicit urmatoarele: *In sensul art. 182 alin (4) din Legea 98/2016 cu modificarile si completarile ulterioare, impreuna cu Angajamentul ferm vor fi anexate documentele transmise ofertantului de catre tertul sustinator din care va rezulta* ***modul efectiv prin care tertul sustinator va asigura indeplinirea propriului angajament****. Acestea se vor constitui in anexe la prezentul angajament ferm.* *Documentele prezentate* ***trebuie sa indice concret care sunt resursele (materiale/ umane/ tehnice, etc.) pe care tertul le va mobiliza*** *in cazul in care operatorul economic intampina dificultati pe parcursul derularii contractului sau se va afla in imposibilitatea derularii contractului, tipul acestor documente fiind determinat de obligatiile asumate de ofertant si tertul sustinator prin angajamentul ferm.* *Tertul sustinator va dovedi prin documentele prezentate ca detine toate resursele invocate ca element de sustinere a ofertantului.* Va rugam sa aveti in vedere ca experienta similara anterioara, reprezinta un indicatori al unui parcurs anterior al operatorului economic, scopul acestuia fiind de a crea o imagine asupra capacitatii acestuia de a executa contractul prin prisma potentialului tehnic demonstrat pe baza performantelor anterioare (aspect solicitat tuturor ofertantilor). Din acest punct de vedere, experienta similara anterioare (care reflecta capacitatea tehnica si organizatorica trecuta, proprie fiecarui operator economic) **nu este o resursa care sa poata fi transferata** altui operator economic CU SCOPUL DE A FI UTILIZATA/ MOBILIZATA IN MOD CONCRET in cazul in care viitorul Antreprenor va intampina dificultati in implementarea contractului

	de lucrari. Autoritatea Contractanta nu a impus in cadrul Documentatiei de atribuire categoriile de documente pe care ofertantii urmeaza sa le prezinte odata cu Angajamentul ferm privind sustinerea acordata pentru indeplinirea criteriului referitor la capacitatea tehnica – experienta similara insa, in cuprinsul documentelor prezentate odata cu Angajamentul ferm, va fi necesar sa se indice care sunt resursele (materiale/ umane/ tehnice, etc.) pe care tertul le va mobiliza, precum si modul efectiv in care tertul sustinator isi va indeplini anagajamentul. Precizam ca evaluarea ofertelor se va realiza pe baza documentelor prezentate de fiecare ofertant pentru demonstrarea indeplinirii cerintelor, la acest moment Autoritatea Contractanta neputandu-se substitui Comisiei de evaluare. De asemenea, a se vedea si **Raspunsul nr. 138** din prezenta clarificare in ceea ce priveste consilierea metodologica oferita de ANAP referitoare la documentele care probeaza indeplinirea unei cerinte de catre tertul sustinator.
Intrebare 140	***Cu referire la clauza 12.8 din cuprinsul modelului de contract - Componenţa (inclusiv identitatea liderului) şi statutul asocierii nu vor fi modificate fără acordul prealabil al Beneficiarului. În cazul în care asocierea îşi modifică statutul sau componenţa fără acordul prealabil al Beneficiarului, Beneficiarul poate aplica sancţiunea pentru încălcarea Contractului prevăzută în clauzele 63 [Încălcarea Contractului] şi/sau 64 [Rezilierea de către Beneficiar]. Vă solicităm să înlăturați această prevedere contractuală deoarece încalcă principiul libertății contractuale potrivit cu care părțile (acordului de asociere) sunt libere să stabilească și să modifice statutul acestei asocieri, fără să ne referim la modificarea componenței acesteia, chestiune care nu poate reprezenta o interdicție și/sau o situație de reziliere/acceptare prealabilă a autorității deoarece, față de Acordul de asociere, autoritatea este terță parte.***
Raspuns 140	Autoritatea Contractanta nu este in masura sa modifice Clauza 12.8 din Conditiile Generale de Contract, avand in vedere faptul ca singurele clauze ce pot fi amendate prin Conditiile Specifice de Contract sunt cele expres mentionate in tabelul din Anexa nr. 1 la H.G. nr. 1/2018, respectiv clauzele 5.1, 8.2, 9.1, 9.2, 10.1, 19.2, 24.1, 44.1. Se vor avea in vedere prevederile sectiunii dedicate Conditiilor Specifice din Anexa nr. 1 la H.G. nr. 1/2018, si anume: "Beneficiarii sunt îndreptăţiţi să elaboreze Condiţii Speciale numai cu privire la subclauzele şi numai în legătură cu subiectele listate în tabelul de mai jos. Orice altă Condiţie Specială este nulă."
Intrebare 141	***Cu referire la clauza 44.5 din modelul de contract - Dacă sunt îndeplinite condiţiile care permit rezilierea Contractului de către Beneficiar în conformitate cu prevederile clauzei 64 [Rezilierea de către Beneficiar], înainte sau în locul rezilierii Contractului, Beneficiarul poate suspenda plăţile ca măsură de precauţie fără notificare prealabilă. În cazul în care Contractul nu este reziliat, o asemenea suspendare nu va dura mai mult de 60 de zile. Vă rugăm să detaliați specific cum va opera această clauza de suspendare a plăților în locul rezilierii sau, după caz, vă rugăm să o excludeți deoarece este prea general formulată pentru a se putea manifesta un consimțământ asupra acesteia.***
Raspuns 141	Autoritatea Contractanta precizeaza faptul ca suspendarea platilor, prevazuta la Sub-clauza 44.5. se realizeaza in conformitate cu prevederile Conditiilor Generale de Contract, modificate prin Conditiile Speciale de Contract. Totodata, cu privire la *excluderea* acestei clauze contractuale, consideram ca este necesar sa aveti in vedere si **Raspunsul 140** din prezenta Clarificare.
Intrebare 142	***Cu referire la clauza 47.1 din modelul de contract- Sumele Reţinute vor fi reţinute din Certificatele de Plată, ca o metodă de plată aferentă obligaţiilor Antreprenorului (i) de a***

	termina Lucrările şi (ii) de a remedia defecţiunile în Perioada de Garanţie. Cu excepţia cazului în care Acordul Contractual specifică alte valori, o valoare procentuală de 10% din totalul sumelor aferente punctelor (a) şi (b) din subclauza 50.1 [Situaţia de Lucrări] va fi reţinută din fiecare Certificat de Plată, până când se atinge limita Sumelor Reţinute, unde totalul Sumelor Reţinute este egal cu 5% din Preţul Contractului la semnarea Contractului. 50% din Sumele Reţinute vor fi integrate în primul Certificat de Plată după aprobarea Recepţiei la Terminarea Lucrărilor şi plătite de către Beneficiar. Soldul Sumelor Reţinute va fi integrat în primul Certificat de Plată după aprobarea Recepţiei Finale şi plătit de către Beneficiar. Vă rugăm să dispuneți excluderea acestei clauze deoarece are în vedere aceeași funcție ca și garanția de bună execuție respectiv – finalizarea lucărilor și remedierea defecțiunilor în perioada de Garanție.
Raspuns 142	Autoritatea Contractanta mentine nemodificate prevederile Sub-clauzei 47.1. din Conditiile Generale de Contract. In acest sens, a se vedea **Raspunsul 140** din prezenta Clarificare.
Intrebare 143	***Cu referire la clauza 53.1 din modelul de contract - termen de 60 de zile de la primirea integrală a plăţii, va fi îndreptăţit să primească plata unor dobânzi pentru întârziere în efectuarea plăţilor, calculate lunar pentru suma neplătită în termen. Aceste dobânzi pentru întârziere în efectuarea plăţilor vor fi calculate pe baza ratei anuale după cum urmează:*** ***(a)rata dobânzii de referinţă a Băncii Naţionale a României, atunci când moneda de plată este leul românesc, sau*** ***(b)rata dobânzii de referinţă a Băncii Centrale Europene, atunci când moneda de plată este euro, sau*** ***(c)rata echivalentă a băncii centrale a statului respectiv sau a instituţiei echivalente, atunci când moneda de plată este alta decât leul românesc sau euro, la care se adaugă 8 (opt) puncte procentuale. Având în vedere dispozițiile Legii nr. 72/2013 vă rugăm să clarificați că mențiunea adăugării celor 8 puncte procentuale se aplică și literei a) și b) iar nu doar literei c)***
Raspuns 143	Autoritatea Contractanta precizeaza faptul ca nu este in masura sa aduca modificari Sub-clauzei 53.1 din Conditiile Generale de Contract. In acest sens, a se vedea **Raspunsul 140** din prezenta Clarificare.
Intrebare 144	***Cu referire la clauza 66.7 din modelul de contract - Beneficiarul, în orice moment şi cu efect imediat, poate denunţa unilateral Contractul, printr-o notificare în acest sens transmisă Antreprenorului. Fără a afecta obligaţiile şi răspunderea Beneficiarului faţă de autorităţile publice din România, Beneficiarul nu va fi obligat să indice Antreprenorului motivele denunţării unilaterale. Având în vedere dispozițiile imperative ale art 222 din Legea nr. 98/2016 conform cu care entitatea contractantă are dreptul de a denunța unilateral un contract sectorial în perioada de valabilitate a acestuia într-una din următoarele situații: a) contractantul se afla, la momentul atribuirii contractului, într-una dintre situațiile care ar fi determinat excluderea sa din procedura de atribuire, în temeiul art. 177; b) contractul nu ar fi trebuit să fie atribuit contractantului respectiv, având în vedere o încălcare gravă a obligațiilor care rezultă din legislația europeană relevantă și care a fost constatată printr-o decizie a Curții de Justiție a Uniunii Europene. (2) Entitatea contractantă introduce dreptul de denunțare unilaterală prevăzut la alin. (1) în condițiile contractuale cuprinse în documentația de atribuire. vă rugăm să precizați și să limitați această clauză exclusiv la cazurile de denunțare unilaterală premise de legislația***

	achiziţiilor publice.
Raspuns 144	Autoritatea Contractanta precizeaza faptul ca nu este in masura sa aduca modificari Sub-clauzei 66.7 din Conditiile Generale de Contract. In acest sens, a se vedea **Raspunsul 140** din prezenta Clarificare.
Intrebare 145	***Va rugam sa puneti la dispozitie Formularele in format editabil.***
Raspuns 145	Formatul PDF (Portable Document Format - Format documente portabile) este un format comun pentru partajarea versiunilor finale ale documentelor. Autoritatea Contractanta a pus la dispozitia ofertantilor, Formularele in format PDF editabil, prin salvarea documentelor create prin editorul de texte MICROSOFT WORD in format PDF. Aceasta forma, ofera posibilitatea ofertantilor sa copieze informatiile in integralitatea lor si sa le foloseasca in intocmirea propriilor documente. In acest sens, nu exista niciun impediment in folosirea informatiilor puse la dispozitie ofertantilor de Autoritatea Contractanta, in vederea elaboararii unei oferte complete si corecte.
Intrebare 146	***Va rugam clarificati unitatea de masura, pentru urmatoarele articole din Listele de cantitati, deoarece este diferita de cea din Descrierea preturilor .***

Nr. lista cantitati	***Cod articol***	***Descrierea lucrarii***	***UM din Lista de cantitati***	***UM din Descriere preturi***
5	***D8***	***Rigola ranforsata din beton monolit H = 1.50 m-DETALIU 3***	***buc***	***m***
	D10	***Rigola de acostament***	***buc***	***m***
	D11	***Casiuri pe taluz***	***buc***	***m***
6	***R10B***	***Imbracaminte din beton de ciment rutier de tip BcR cu grosime de 20.00 cm***	***m3***	***mp***
	L1	***Plantare iarba***	***m3***	***mp***
	D7B	***rigola dreptunghiulara (acoperita cu placuta)-DETALIU 9***	***m3***	***m***
	L2A	***Plantarea pomilor***	***m3***	***buc***
	R30	***Mobilare parcari auto***	***m3***	***buc***
7	***C1***	***Podete noi la drumuri laterale si accese proprietati***	***ml***	***buc***
10	***C3***	***Camera de cadere***	***m3***	***buc***
11	***C1F5***	***Timpan prefabricat tip T5***	***m3***	***buc***
	C1D3	***Aripa prefabricata tip A3***	***m3***	***buc***
	CC3	***Element prefabricat tip L3***	***m3***	***buc***
	C1E5	***Dala prefabricata tip D5***	***m3***	***buc***
	C4A	***Pereu din piatra bruta pe beton g = 20.00 cm***	***m3***	***mp***
	C12A	***Zidarie din piatra bruta***	***m3***	***mp***
	EQ2A	***Parapet metalic zincat - tip H2***	***m3***	***m***
	303AC	***Torcretare culee***	***m3***	***mp***
	310A	***Protectie suprafete vazute***	***m3***	***Mp***

		315A	***Sprijiniri sapaturilor cu palplanse pentru executia fundatiilor pentru sapaturi >2.00m***	***m3***	***mp***
	Avand in vedere ca, pe un stalp se vor monta si cate doua indicatoare, conform planurilor, va rugam clarificati numarul de stalpi, sau daca daca se va oferta montarea stalpului pentru fiecare indicator .				
Raspuns 146	A se vedea **Anexa nr. 1 la prezenta clarificare – Liste de Cantitati revizuite si Anexa nr. 2 – Descrieri de preturi revizuite.** Avand in vedere faptul ca descrierea de pret pentru articolul EQ,sv INDICATOARE RUTIERE, include si stalpii, mentionam ca numarul stalpilor va fi conform planurilor.				
Intrebare 147	***Avand in vedere faptul ca nu s-a raspuns la cel de-al doilea termen privind solicitarile de clarificari, va rugam sa fiti de acord cu decalarea termenului de depunere a ofertelor cu cel putin 30 de zile. Va multumim.***				
Raspuns 147	Pentru noul termen de primire a ofertelor, va rugam sa consultati sectiunea *Liste erate* din SEAP, precum si *Anuntul de tip erata* aferent.				
Intrebare 148	***Avand in vedere cele precizate in Decizia etapei de incadrare nr. 531 din 25.05.2009, revizuita la data de 25.04.2013, decizie emisa de Agentia Nationala pentru Protectia Mediului, anume:*** ***"Pentru realizarea modificărilor survenite în cadrul proiectului, realizarea lucrărilor de defrişare şi de relocare reţele utilităţi nu sunt necesare noi organizări de şantier, se va folosi organizarea de şantier a antreprenorului SC SECOL SpA reglementată din punct de vedere a protecţiei mediului", va rugam sa confirmati faptul ca organizarea de santier pentru acest proiect se va realiza in locatia mentionata anterior si sa puneti la dispozitia potentialilor ofertanti schiţe, documente şi date din care să rezulte locatia, suprafetele si posibilitatea de utilizare a terenului respectiv.***				
Raspuns 148	Identificarea locatiei pentru organizarea de santier cade in sarcina Ofertantilor asa cum este prevazut atat la punctul II.1.2. Organizarea de santier din Specificatiile Tehnice pentru Articole Generale, cat si la punctul V. Organizarea de Santier si surse de materiale din Formularul nr. 4.				
Intrebare 149	***Avand in vedere complexitatea contractului (care conform titlului se reliciteaza) precum si faptului ca pana la aceasta data nu au fost furnizate raspunsuri la ultimele solicitari de clarificari transmise si tinand cont de faptul ca orice modificare adusa implica din partea ofertantilor o regandire a ofertei ce urmeaza a fi depusa in cadrul prezentei proceduri, va adresam rugamintea de a decala termenul de depunere al ofertelor cu cel putin 30 de zile permitand in acest fel ofertantilor sa elaboreze oferte care sa corespunda exigentelor autoritatii contractante.*** ***Față de cele de mai sus, vă rugăm sa ne prezentați punctul dumneavoastră de vedere cu privire la aspectele menționate mai sus.***				
Raspuns 149	Pentru noul termen de primire a ofertelor, va rugam sa consultati sectiunea *Liste erate* din SEAP, precum si *Anuntul de tip erata* aferent.				
Intrebare 150	***In cadrul listelor de cantitati articolul B.R.11A are urmatoarea descriere Perforari in beton pentru ancore cu rasini epoxidice D24 pentru podul de la km 178+845 si Perforari in beton pentru ancore cu rasini epoxidice D12 pentru podul de la km 162+526.*** ***Conform descrierilor de pret diamentrul corect pentru articolul B.R.11A este 14.***				

	B.R.11 PERFORĂRI ÎN BETON CLASA MINIMĂ C 16/20 PENTRU ANCORE CU RĂȘINI EPOXIDICE a) Φ gaura = 14 mm d) Φ gaura = 24 mm Se plătește la metru linear (m) ***Va rugam clarificati diametrul corect.***
Raspuns 150	A se vedea **raspunsul nr. 30 la prezenta clarificare.** Pentru Pasajul de la km 162+526, a se vedea articolul B.R.11 a) din Descrierile de preturi.
Intrebare 151	***Va rugam sa ne confirmati ca articolul 310A Protectie suprafete vazute se refera la torcretare, conform descrierii de pret***
Raspuns 151	A se vedea **Anexa nr. 2 la prezenta clarificare -Descrieri de pret revizuite**
Intrebare 152	***Conform listelor de cantitati unitatea de masura pentru articolul 303AC Torcretare culee este m3. Conform descrierilor de preturi unitatea de masura pentru articolul 303AC Torcretare culee este m2. Va rugam clarificati unitatea de masura iar pentru cazul in care este m2 va rugam sa ne transmiteti si grosimea.***
Raspuns 152	A se vedea **Anexa nr. 1 la prezenta clarificare – Liste de Cantitati revizuite.** A se vedea **raspunsul nr. 8 la prezenta clarificare.**
Intrebare 153	***Va rugam sa ne transmiteti caracteristicile betonului special din cadrul articolului B.R.17 Reparatii cu betoane speciale (min. 5 cm grosime) a infrastructurilor.***
Raspuns 153	A se vedea **Anexa nr. 2 la prezenta clarificare – Descrieri de preturi revizuite** si **Anexa nr. 4 la prezenta clarificare - Caietele de sarcini 01, 02 si 03 „Repararea betonului degradat cu mortare speciale, refacerea lucrarilor cu defecte si consolidari structurale”**.
Intrebare 154	***In descrierile de preturi pentru articolele 303AC Torcretare culee si 310A Protectie suprafete vazute la inceput se mentioneaza ca se va folosi beton dupa care se mentioneaza productia si/sau achizitia mortarului si asternera acestuia. Va rugam sa clarificati ce material se va folosi beton sau mortar?***
Raspuns 154	A se vedea **raspunsul nr. 8 la prezenta clarificare.**
Intrebare 155	***Va rugam sa ne puneti la dispozitie descrierea articolului 315A Spijiniri sapaturilor cu palplanse pentru executia fundatilor pentru sapaturi > 2.00 m***
Raspuns 155	A se vedea **Anexa nr. 1 la prezenta clarificare – Liste de cantitati revizuite si Anexa nr. 2 la prezenta clarificare – Descrieri de preturi revizuite**
Intrebare 156	***Codurile articolelor pentru montare grinzi din listele de cantitati nu corespund celor din descrierile de preturi. Va rugam clarificati si corelati.***
Raspuns 156	Codurile articolelor sunt corelate.
Intrebare 157	***Va rugam sa ne puneti la dispozitie acordul de mediu***
Raspuns 157	A se vedea Vol - 13 , pag 225, din cadrul Vol 13 Avize si Acorduri din Specificatii..
Intrebare 158	***In listele de cantitati pentru Pasaj km 162+526, pentru articolul Dispozitive de acoperire a rosturilor de dilatatie Dlmax=50 mm figureaza codul B.D.23 c). Avand in vedere ca acelasi cod figureaza si in lista de cantitati pentru Pod km 136+859 avand descrierea lucrarii Dispozitive de acoperire a rosturilor de dilatatie din neopren Dlmax =30 mm si faptul ca in conformitate cu descrierile de preturi codificarea este cea de mai jos, va rugam clarificati codul si dimensiunile dispozitivelor de acoperire a rosturilor de dilatatie***

	B.D. 23 DISPOZITIVE DE ACOPERIRE A ROSTURILOR DE DILATARE a) □ l_{max} = 20 mm b) □ l_{max} = 30 mm c) □ l_{max} = 50 mm f) □ l_{max} = 100 mm g) □ l_{max} = 150 mm h) □ l_{max} = 200 mm
Raspuns 158	A se vedea raspunsul la **intrebarea nr. 39 din prezenta clarificare.**
Intrebare 159	***Conform listelor de cantitati pentru Pod km 178+845 descrierea lucrarii pentru articolul B.D.24a este Borduri din beton 20x25 cm. Conform descrierilor de preturi bordurile sunt din granit. Va rugam clarificati.***
Raspuns 159	A se vedea raspunsul la **intrebarea nr. 14 din prezenta clarificare.** A se vedea **Anexa nr. 1 la prezenta clarificare – Liste de cantitati revizuite**
Intrebare 160	***Conform listelor de cantitati bordurile prevazute pentru Podul de la km 145+238 sunt de granit (art B.D.24A). Conform pieselor desenate bordurile prevazute sunt din beton C35/45. Va rugam clarificati***
Raspuns 160	A se vedea raspunsul la **intrebarea nr. 14 din prezenta clarificare**
Intrebare 161	***Conform descrierilor de pret pentru articolele B.D. 30b si 30a Trotuare 1.50 m latime si Trotuare 1.00 m latime sunt prevazute urmatoarele lucrari:*** **B.D.30 TROTUARE** a) 1,00 m lăţime b) 1,50 m lăţime Se plateste la metru liniar de trotuar (m) Sunt incluse: - procurarea, transportul si manipularea materialelor necesare realizarii trotuarelor, - inclusiv a tuburilor din PVC pentru goluri; - montarea tuburilor pentru goluri; - prepararea, transportul si turnarea betonului de umplutura; - prepararea, transportul si asternerea asfaltului; - realizarea cordoanelor de chit de etansare la marginea asfaltului; - prelevari de probe si determinari de laborator. ***Avand in vedere ca in listele de cantitati exista si articolul B.D21g Imbracaminte bituminoasa BA8 (3 cm) pentru trotuare, va rugam sa ne clarificati daca materialul BA8 si asternerea lui se vor mai cota in cadrul articolului B.D. 30.*** ***De asemenea, va rugam sa ne comunicati grosimea betonului pentru trotuare precum si unde se vor monta, mai exact tuburile PVC, din detaliul de mai jos nereiesind acest lucru.***

	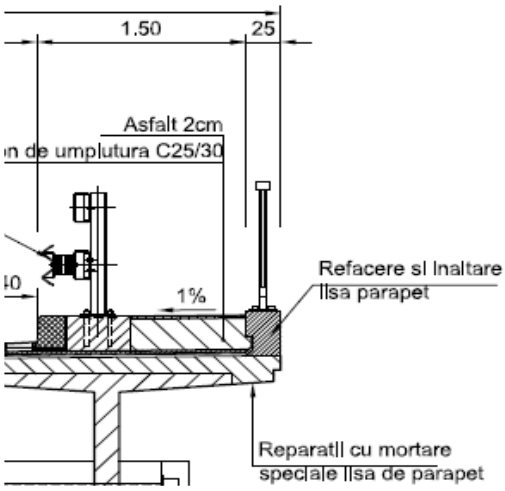
Raspuns 161	BA8 si asternerea lui se va cota in cadrul articolului B.D21g. A se vedea raspunsul la **intrebarea nr.13 din prezenta clarificare.** A se vedea **Anexa nr.2 la prezenta clarificare - Descrieri de preturi revizuite**
Intrebare 162	***Va rugam sa ne transmiteti caracteristicile mortarului si betonului special.***
Raspuns 162	A se vedea **Anexa nr. 4 la prezenta clarificare - Caietele de sarcini 01, 02 si 03 „Repararea betonului degradat cu mortare speciale, refacerea lucrarilor cu defecte si consolidari structurale”**.
Intrebare 163	***Va rugam sa ne transmiteti ce tip de bitum se va folosi pentru straturile de uzura si legatura.***
Raspuns 163	Stratul de uzura va fi din mixtura asfaltica, tip MAS 16 rul PMB 45/80, iar stratul de legătură din binder de criblura, tip BAD22.4 leg PMB 45/80
Intrebare 164	***Va rugam sa ne confirmati ca pentru stratul de legatura se va folosi BAD25***
Raspuns 164	Stratul de legătură este din binder de criblura, tip BAD22.4 leg PMB 45/80.
Intrebare 165	***Certificatele de Urbanism din volumul 10. Avize si acorduri, sunt expirate. Va rugam sa puneti la dispozitia ofertantilor Certificatele de Urbanism in termenul de valabilitate.***
Raspuns 165	A fost obtinuta Autorizatia de construire nr. 039 din data de 24.09.2014, valabila pana la data semnării procesului -verbal de recepție finala a lucrărilor.
Intrebare 166	***Va rugam sa precizati daca Autorizatia de Construire este obtinuta.***
Raspuns 166	A fost obtinuta Autorizatia de construire nr. 039 din data de 24.09.2014, valabila pana la data semnării procesului -verbal de recepție finala a lucrărilor.
Intrebare 167	***Avand in vedere ca toate avizele sunt expirate, va rugam sa puneti la dispoziti ofertantilor avizele si documentele in termenul de valabilitate.***
Raspuns 167	A fost obtinuta Autorizatia de construire nr. 039 din data de 24.09.2014, valabila pana la data semnării procesului -verbal de recepție finala a lucrărilor.
Intrebare 168	***Caiet de Sarcini – Cerinte generale, sunt definite punctele de referinta. Unul din indicatorii punctului de referinta 2 este urmatorul: ” Investigatiile complete privind utilitatile au fost finalizate si raportul detaliat a fost inaintat Supervizorului’’. Intrucat tipul contractului este de executie, va rugam sa clarificati la ce investigatii va referiti si cum se pot acestea descoperi daca executia nu este inceputa.***
Raspuns 168	A se vedea prevederile II.1.7. Relocare si protejare de utilități din Specificațiile Tehnice pentru Articole Generale.
Intrebare 169	***Fisa de date, pct IV.4.2 Modul de prezentare al propunerii financiare.***

	''Listele de cantitati nu vor fi modificate de ofertanti, ci vor respecta intocmai structura din Anexa nr. 1 la Formularul nr. 7. ***Toate articolele/ activitatile/ categoriile de lucrari sau servicii vor fi pretuite, fara exceptie. In cazul in care un articol/ activitate/categorie de lucrari sau servicii nu este pretuit (este lasat fara pret) sau este pretuit cu "zero", poate conduce la respingerea ofertei depuse''.*** ***In schimb, Nota 3 precizeaza: Atunci cand pentru un articol din Listele de Cantitati nu este indicat un pret, se va considera ca acest pret este inclus in celelalte preturi unitare din Contract. Va rugam clarificati.***
Raspuns 169	In sectiunea ***pct IV.4.2 Modul de prezentare al propunerii financiare*** **din Fisa de Date: "Nota 3:** *In Listele de Cantitati, tarifele si preturile trebuie introduse in coloanele corespunzatoare din fisierul excel pus la dispozitie in cadrul documentatiei de atribuire. TOATE TARIFELE SI PRETURILE TREBUIE SA FIE OFERTATE IN LEI CU MAXIM DOUA ZECIMALE. Atunci cand pentru un articol din Listele de Cantitati nu este indicat un pret, se va considera ca acest pret este inclus in celelalte preturi unitare din Contract."* SE MODIFICA SI VA AVEA URMATORUL CONTINUT: **"Nota 3:** *In Listele de Cantitati, tarifele si preturile trebuie introduse in coloanele corespunzatoare din fisierul excel pus la dispozitie in cadrul documentatiei de atribuire. TOATE TARIFELE SI PRETURILE TREBUIE SA FIE OFERTATE IN LEI CU MAXIM DOUA ZECIMALE."*
Intrebare 170	***Va rugam sa prezentati detaliile aferente lucrarilor de consolidare de la Km 153+100.***
Raspuns 170	A se vedea raspunsul la **intrebarea nr. 18** din prezenta clarificare. A se vedea **Anexa nr. 7 la prezenta clarificare - Plansa tip cu lucrarea de sprijin** Totodata, se vor avea in vedere prevederile II.1.15. Desene și proiectare, asistența Proiectantului pe Șantier, asistență arheologică, punctul A. Desene și proiectare, din Specificațiile Tehnice pentru Articole Generale.
Intrebare 171	***Va rugam sa confirmati ca pretul pentru Organizarea de santier se va deconta prin plati partiale proportionale cu valoarea lucrarilor constructii montaj din listele de cantitati, potrivit pretului valoric al organizarii de santier din pretul total al contractului si nu pe baza unor masuratori ale unor articole de deviz.***
Raspuns 171	Plata pentru organizarea de santier se va realiza conform descrierii de pret aferenta articolului GI.01.
Intrebare 172	***Pentru Inginerul Asigurarea calitatii se cer:*** - ***Diploma de inginer al unei Facultati/Universitati in domeniul constructiilor*** - ***Experienta profesionala detinuta in cadrul unui contract de supervizare executie si/sau supervizare proiectare si executie si/sau executie si/sau proiectare si executie lucrari de constructie noua si/sau largire si/sau modemizare de autostrada si/sau drum national si/sau drum expres.*** ***Considerand ca aceasta cerinta corespunde Managerului de proiect, va rugam revizuiti cerinta.***
Raspuns 172	Autoritatea Contractanta isi mentine cerințele din cadrul documentației de atribuire.
Intrebare 173	***In Lista de cantitati aferenta categoriei de lucrari 11 – Inlocuire podet dalat D5, toate articolele au unitatea de masura mc. Va rugam sa retransmiteti lista de cantitati cu unitatile de masura corectate.***

Raspuns 173	A se vedea **Anexa nr. 1 la prezenta clarificare – Liste de Cantitati revizuite.**
Intrebare 174	***Va rugam sa acceptati decalarea termenului pentru depunerea ofertelor cu cel putin 30 zile, datorita complexitatii lucrarii, volumului foarte mare de documente ce trebuiesc studiate, intocmirii unei oferte corecte, dand astfel posibilitatea crearii unei competitii echilibrate si competitive, dar si posibilitatea participarii tuturor ofertantilor interesati de aceasta procedura.*** ***Multumim pentru intelegere si va asiguram de tot suportul nostru pentru derularea procesului de licitatie.***
Raspuns 174	Pentru noul termen de primire a ofertelor, va rugam sa consultati sectiunea *Liste erate* din SEAP, precum si *Anuntul de tip erata* aferent.
Intrebare 175	***I. <u>Decalare termen depunere oferte</u>*** ***Prin prezenta solicităm extinderea termenului de depunere a ofertelor cu 60 zile având in vedere următoarele:*** - ***complexitatea criteriilor de selecție impuse si a faptului ca pentru a îndeplini cerintele referitoare la criteriile de calificare este nevoie de stabilirea unor consorții puternice cu parteneri internaționali, fiind astfel necesară atât înscrierea acestora în sistemul electronic SEAP pentru a putea depune candidaturile pentru prezenta procedura, cât și traducerea documentației de atribuire pentru a putea elabora în final o ofertă aptă să răspundă in totalitate cerințelor formulate de către Autoritatea Contractanta ;*** - ***adoptarea masurilor impuse la nivel national si international pentru prevenirea raspandirii virusului COVID I9, conform carora multe firme si-au indemnat angajatii sa lucreze de acasa, altele si-au redus programul de lucru sau chiar si-au intrerupt total activitatea pentru o perioada inca nedeterminata. În plus, aranjarea vizitelor la fața locului și analiza prețurilor comerciale din Romania devin aproape imposibile din cauza restricțiilor de călătorie pentru companiile internaționale. Decretarea starii de alerta din Romania si din alte state europene, duce la imposibilitatea desfasurarii activitatii in conditii normale de lucru si prin urmare se creaza inevitabil intarzieri si blocaje in multe domenii. Toate aceste aspecte duc la ingreunarea pregatirii ofertei, iar comunicarea si colaborarea partilor implicate fiind afectate de adaptarea la conditiile actuale.*** ***Astfel, va rugam sa aveți amabilitatea de a accepta acesta extindere privind termenul de depunere a ofertelor, pentru a da posibilitatea tuturor potențialilor ofertanți la elaborarea documentelor de calificare si a ofertei conform prevederilor din documentatia de atribuire. Vă aducem în vedere principiul nediscriminării mentionat in Legea 98/2016 care presupune egalitate de acces pentru toți operatorii economici, inclusiv pentru cei străini, Pe cale de consecință, autoritatea contractantă nu ar trebui să impună termene limită ce cauzează discriminare directă față de potențialii ofertanți străini.***
Raspuns 175	Pentru noul termen de primire a ofertelor, va rugam sa consultati sectiunea *Liste erate* din SEAP, precum si *Anuntul de tip erata* aferent.
Intrebare 176	***Avand in vedere ca in Proiectul Tehnic stratul de baza AB 31.5 este de 6cm, iar in Normativul AND in vigoare este prevazut stratul de baza AB31.5 cu grosimea de 8cm, va rugam sa ne comunicati pe SEAP daca cantitatile de mixtura asfaltica AB 31.5 din Anexa 1 la Form 7-Liste de cantitati, s-au evoluat la grosimea de 8cm.***

Raspuns 176	Grosimea stratului de baza AB 31.5 este de 8 cm. A se vedea Volumul 1-2 Piese desenate, din Vol 2. Expertiza Tehnica 2020, din Documentatia Tehnica pusa la dispozitie. Totodata, cantitatea din lista de cantitati este calculata conform Expertizei tehnice din 2020 pusa la dispozitie.
Intrebare 177	***Avand in vedere faptul ca normativul AND605/2018 a fost actualizat, iar tipurile de mixtura asfaltica au fost modificate va rugam sa confirmati faptul de vom utiliza tipurile de mixturi utilizate in AND 605/2018, cu grosimile minime aferente acestor tipuri de mixturi, respectiv AB31,5 minim 8 cm.***
Raspuns 177	A se vedea **raspunsul la intrebarea nr. 176 la prezenta clarificare**.